4K5 BETTER EQUIPMENT

DE 04
EN 06
NL 08
DA 10
FR 12
ES 14
IT 16
PL 18
FI 20
PT 22
SV 24
NO 26
TR 28
RU 30
UK 32
CS 34
ET 36
RO 38
BG 40
EL 42
SL 44
HU 46
SK 48
HR 50

IP 65

FL 800

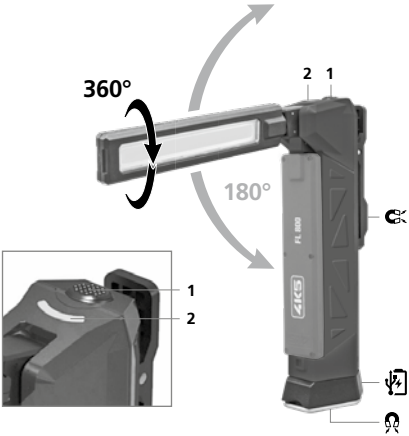

1 EIN- / AUS- Schalter

1 ON/OFF switch

1 AAN-/UIT-schakelaar

1 TIL/FRA-kontakten

1 Interrupteur MARCHE / ARRÊT

1 Interruptor CON / DES

1 Interruttore ON/OFF

1 Przełącznik WŁ. / WYŁ.

1 KÄYNTIIN / SEIS-kytkin

1 Botão para ligar / desligar

1 PÅ/AV-brytare

1 PÅ / AV bryter

1 AÇMA / KAPAMA şalteri

1 Двухпозиционный выключатель

1 Кнопка ввімкнення/вимкнення

1 Spínač ZAP/VYP

1 SISSE-/VÄLJA-lüliti

1 Întrerupător PORNIT/OPRIT

1 Превключвател ВКЛ/ИЗКЛ

2 Akkustatus

2 Battery status

2 Accustatus

2 Akkustatus

2 État de charge de la batterie

2 Carga de la batería

2 Stato della batteria

2 Stan akumulatora

2 Akun tila

2 Estado da bateria

2 Batteristatus

2 Status batteripakke

2 Akü durumu

2 Уровень заряда элемента питания

2 Рівень заряду елемента живлення

2 Stav akumulátoru

2 Aku olek

2 Stare acumulator

2 Състояние на акумулаторната батерия

1 Διακόπτης ON/OFF

2 Κατάσταση επαναφορτιζόμενης μπαταρίας

1 Stikalo za VKLOP / IZKLOP

2 Stanje akumulatorja

1 BE/KI kapcsoló

2 Akku állapota

1 Spínač ZAP / VYP

2 Stav batérie

1 ON/OFF (uklj./isklj.) sklopka

2 Status punjive baterije

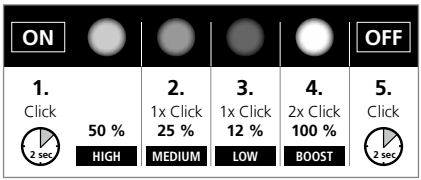

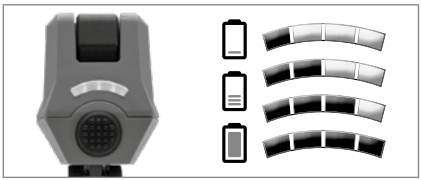

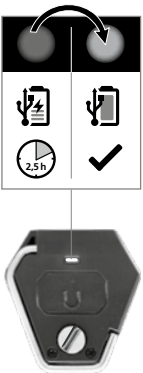

! Lesen Sie die Bedienungsanleitung sowie die aktuellen Informationen und Hinweise im Internet-Link am Ende dieser Anleitung vollständig durch. Befolgen Sie die darin enthaltenen Anweisungen. Diese Unterlage ist aufzubewahren und bei Weitergabe des Gerätes mitzugeben.

Funktion / Verwendung

Die FL 800 ist eine spritzwassergeschützte, robuste Taschenlampe für den Einsatz beim Camping und in der Werkstatt. Zum optimalen Ausleuchten des Arbeitsbereiches lässt sich der ausklappbare Leuchtkopf um 180° schwenken und um 360° drehen. Magnete und ein Aufhänge-Bügel sorgen für flexible Anbringungsmöglichkeiten. Das Gerät kann in vier verschiedenen Helligkeitsstufen betrieben werden.

Allgemeine Sicherheitshinweise

– Setzen Sie das Gerät ausschließlich gemäß dem Verwendungszweck innerhalb der Spezifikationen ein.
– Umbauten oder Veränderungen am Gerät sind nicht gestattet, dabei erlischt die Zulassung und die Sicherheitsspezifikation.
– Setzen Sie das Gerät keiner mechanischen Belastung, enormen Temperaturen, Feuchtigkeit oder starken Vibrationen aus.
– Richten Sie den Lichtstrahl nicht direkt auf die Augen von Personen, insbesondere Brillen- und Kontaktlinsenträger (erhöhte Blendwirkung), oder Tieren.
– Es ist verboten, in das durch diesen Artikel direkt abgestrahlte Licht oder sein über spiegelnde Oberflächen reflektiertes Licht zu schauen.
– Schließen Sie die Augen und bewegen Sie den Kopf aus dem Lichtstrahl, falls optische Strahlung in Ihr Auge trifft.
– Vermeiden Sie bei der Benutzung Wärmestau, beispielsweise durch Abdecken.
– Stellen Sie die Lampe nicht vor brennbares Material, wenn diese in Betrieb ist. Es könnte sich entzünden. Temperaturen von über 60° C können erreicht werden.
– Verwenden Sie die Lampe nicht im Straßenverkehr.
– Geben Sie die Lampe nicht unbeaufsichtigt in Kinderhände.
– Der Akku kann auch während des Betriebes geladen werden.
– Das Netzteil vom Netz trennen, wenn das Gerat nicht in Gebrauch ist.
– Keinesfalls Verlängerungskabel oder ähnliches, vom Hersteller nicht zugelassenes Zubehör in Verbindung mit dem Ladegerät verwenden, da hierdurch Brandgefahr, die Gefahr eines Stromschlages oder Verletzung von Personen die Folge sein können.

Sicherheitshinweise

Gefährdung durch starke Magnetfelder

– Starke Magnetfelder können schädliche Einwirkungen auf Personen mit aktiven Körperhilfsmitteln (z.B. Herzschritt-macher) und an elektromechanischen Geräten (z.B. Magnetkarten, mechanischen Uhren, Feinmechanik, Festplatten) verursachen.
– Hinsichtlich der Einwirkung starker Magnetfelder auf Personen sind die jeweiligen nationalen Bestimmungen und Vorschriften

zu berücksichtigen, wie beispielsweise in der Bundesrepublik Deutschland die berufsgenossenschaftliche Vorschrift BGV B11 §14 „Elektromagnetische Felder“.
– Um eine störende Beeinflussung zu vermeiden, halten Sie die Magnete stets in einem Abstand von mindestens 30 cm von den jeweils gefährdeten Implantaten und Geräten entfernt.

Sicherheitshinweise

Umgang mit künstlicher, optischer Strahlung OStrV

DIN EN 62471

Risikogruppe 2

ACHTUNG! Möglicherweise gefährliche optische Strahlung! Netzhautgefährdung durch Blaulicht 400 nm bis 780 nm. Bei Betrieb nicht für längere Zeit in die Lampe blicken. Kann für die Augen schädlich sein.

Hinweise zur Wartung und Pflege

Reinigen Sie alle Komponenten mit einem leicht angefeuchteten Tuch und vermeiden Sie den Einsatz von Putz-, Scheuer- und Lösungsmitteln. Lagern Sie das Gerät an einem sauberen, trockenen Ort.

Technische Daten

(Technische Änderungen vorbehalten. 21W03)

Leuchtkraft Low / Medium / High / Boost	100 / 200 / 400 / 800 lm
Leuchtdauer Low / Medium / High / Boost	50 / 10 / 4 / 0,05 Std.
LED-Chip	COB LED 92 mm
Schutzart	IP 65
Stromversorgung	ICR18650 Li-Ion 3,7 V / 2,6 Ah
Charging-Port	USB-C
Ladezeit	2,5 Std.
Arbeitsbedingungen	-30° … 60° C
Lagerbedingungen	-30° … 60° C
Abmessungen	190 x 65 mm
Gesamtgewicht	264 g (inkl. Akku)

EU-Bestimmungen und Entsorgung

Das Gerät erfüllt alle erforderlichen Normen für den freien Warenverkehr innerhalb der EU.

Dieses Produkt ist ein Elektrogerät und muss nach der europäischen Richtlinie für Elektro- und Elektronik-Altgeräte getrennt gesammelt und entsorgt werden.

Weitere Sicherheits- und Zusatzhinweise unter:
www.laserliner.com/info

! Completely read through the operating instructions as well as the latest information under the internet link at the end of these instructions. Follow the instructions they contain. This document must be kept in a safe place and if the laser device is passed on, this document must be passed on with it.

Function / Application

The FL 800 is a splash-proof, robust flashlight for use when camping or in the workshop. The fold-out head can swivel by 180° and rotate through 360° for optimum illumination of the working area. Magnets and a hanging bracket provide a wide range of mounting options. This device has four different brightness levels.

General safety instructions

– The device must only be used in accordance with its intendedpurpose and within the scope of the specifications.
– Modifications or changes to the device are not permitted, this will otherwise invalidate the approval and safety specifications.
– Do not expose the device to mechanical stress, extreme temperatures, moisture or significant vibration.
– Do not point the beam of light directly into the eyes of people, particularly those wearing glasses or contact lenses (high dazzling effect) or animals.
– Under no circumstances should you look directly into the light produced by this device or when it is reflected off specular surfaces.
– Close your eyes and move your head away from the beam of light if optical radiation hits your eyes.
– Avoid heat build-up during use, for example, due to the covering the device.
– When storing, remove the batteries from the torch.
– Do not place the torch in front of inflammable material when in use. It could ignite. It can reach temperatures of over 60 °C.
– Do not use the torch in traffic.
– Do not leave the torch unsupervised with children.
– The battery can also be charged while using the device.
– Disconnect the power pack from the power supply when the device is not in use.
– To avoid the risk of fire, electric shock or personal injury never use extension cables as well as accessories not approved by the manufacturer in connection with the battery charger.

Safety instructions

Danger - powerful magnetic fields

– Powerful magnetic fields can adversely affect persons with active medical implants (e.g. pacemaker) as well as electromechanical devices (e.g. magnetic cards, mechanical clocks, precision mechanics, hard disks).
– With regard to the effect of powerful magnetic fields on persons, the applicable national stipulations and regulations must be complied with such as BGV B11 §14 „electromagnetic fields“ (occupational health and safety - electromagnetic fields) in the

Federal Republic of Germany.
– To avoid interference/disruption, always keep the implant or device a safe distance of at least 30 cm away from the magnet.

Safety instructions

Using artificial, optical emission (OStrV)

DIN EN 62471

Risk Group 2

CAUTION: Possibility of harmful optical radiation. Hazard for retina from blue light between 400 and 780 nm. Do not look into the lamp for longer periods during operation. Can be harmful to eyesight.

Information on maintenance and care

Clean all components with a damp cloth and do not use cleaning agents, scouring agents and solvents. Store the device in a clean and dry place.

Technical Data

(Subject to technical changes without notice. 21W03)

Luminosity low / medium / high / boost	100 / 200 / 400 / 800 lm
Duration low / medium / high / boost	50 / 10 / 4 / 0.05 hours
LED chip	COB LED 92 mm
Protection class	IP 65
Power supply	ICR18650 Li-Ion 3.7 V / 2.6 Ah
Charging-Port	USB-C
Charging time	2.5 hours
Operating conditions	-30° … 60° C
Storage conditions	-30° … 60° C
Dimensions	190 x 65 mm
Overall weight	264 g (including battery pack)

EU directives and disposal

This device complies with all necessary standards for the free movement of goods within the EU.

This product is an electric device and must be collected separately for disposal according to the European Directive on waste electrical and electronic equipment.

Further safety and supplementary notices at:
www.laserliner.com/info

! Lees de handleiding, de actuele informatie en de aanwijzingen onder de internet-link aan het einde van deze handleiding volledig door. Volg de daarin beschreven aanwijzingen op. Bewaar deze documentatie en geef ze door als u de laserinrichting doorgeeft.

Functie / toepassing

Het FL 800 is een tegen spatwaterbeschermde, robuuste zaklamp voor het gebruik tijdens de camping en in de werkplaats. Voor de optimale verlichting van het werkbereik kan de uitklapbare lampkop tot 180° gezwenkt en 360° gedraaid worden. Magneten en een beugel om de lamp op te hangen zorgen voor flexibele bevestigingsmogelijkheden. Het apparaat beschikt over vier verschillende helderheidsstanden.

Algemene veiligheidsaanwijzingen

– Gebruik het apparaat uitsluitend doelmatig binnen de aangegeven specficaties.
– Ombouwwerkzaamheden of veranderingen aan het apparaat zijn niet toegestaan, hierdoor komen de goedkeuring en de veiligheidsspecificatie te vervallen.
– Stel het apparaat niet bloot aan mechanische belasting, extreme temperaturen, vocht of sterke trillingen.
– Richt de lichtstraal niet direct op de ogen van personen, in het bijzondere niet van personen die een bril of contactlenzen dragen (verhoogd verblindingseffect), en niet op dieren.
– Het is verbonden om direct in directe lichtstraal van de lamp of het gereflecteerde licht van spiegelende oppervlakken te kijken.
– Sluit de ogen en beweeg uw hoofd uit de lichtstraal indien de optische straling uw oog/ogen raakt.
– Voorkom warmtestuwing en dek het artikel niet af tijdens het gebruik.
– Neem de batterijen uit de zaklamp als uw de zaklamp gedurende een langere tijd niet gebruikt.
– Plaats de lamp niet vóór brandbaar materiaal als de lamp is ingeschakeld. Het materiaal zou kunnen ontsteken. Temperaturen van meer dan 60 °C zijn mogelijk.
– Gebruik de lamp niet in het wegverkeer.
– Laat kinderen niet zonder toezicht met de lamp hanteren.
– De accu kan ook tijdens het bedrijf worden opgeladen.
– Trek de netadapter uit de contactdoos als het apparaat niet in gebruik is.
– Gebruik in geen geval verlengkabels of iets dergelijks en niet door de fabrikant toegelaten toebehoren in combinatie met het laadtoestel omdat dit kan leiden tot brandgevaar, gevaar voor elektrische schokken of persoonlijk letsel.

Veiligheidsinstructies

Gevaar door krachtige magnetische velden

– Krachtige magnetische velden kunnen schadelijke invloeden hebben op personen met actieve implantaten (bijv. pacemakers) alsmede op elektro-mechanische apparaten (bijv magneetkaarten, mechanischen horloges, fijne mechanische apparatuur, harde schijven).

– Met het oog op het effect van krachtige magnetische velden op personen dienen de desbetreffende nationale bepalingen en voorschriften te worden nageleefd, in de Bondsrepubliek Duitsland bijvoorbeeld het voorschrift van de wettelijke ongevallenverzekering BGV B11 §14 ‚Elektromagnetische Felder' (elektromagnetische velden).
– Om storende effecten te voorkomen, dient u de magneten altijd op een afstand van ten minste 30 cm van de bedreigde implantaten en apparaten te houden.

Veiligheidsinstructies

Omgang met kunstmatige, optische straling OStrV

DIN EN 62471

Risicogroep 2

OPGELET! Mogelijk gevaarlijke optische straling!
Gevaar voor schade aan het netvlies door blauw licht 400 nm tot 780 nm. Kijk tijdens het gebruik niet gedurende langere tijd in de lamp.
Dit kan schadelijk zijn voor uw ogen.

Opmerkingen inzake onderhoud en reiniging

Reinig alle componenten met een iets vochtige doek en vermijd het gebruik van reinigings-, schuur- en oplosmiddelen. Bewaar het apparaat op een schone, droge plaats.

Technische gegevens

(Technische veranderingen voorbehouden. 21W03)

Lichtsterkte low / medium / high / boost	100 / 200 / 400 / 800 lm
Verlichtingsduur low / medium / high / boost	50 / 10 / 4 / 0,05 uur
LED-chip	COB LED 92 mm
Beschermingsklasse	IP 65
Stroomverzorging	ICR18650 Li-Ion 3,7 V / 2,6 Ah
Laadpoort	USB-C
Laadtijd	2,5 uur
Werkomstandigheden	-30° … 60° C
Opslagvoorwaarden	-30° … 60° C
Afmetingen	190 x 65 mm
Totaalgewicht	264 g (incl. accupak)

EU-bepalingen en afvoer

Het apparaat voldoet aan alle van toepassing zijnde normen voor het vrije goederenverkeer binnen de EU.

Dit product is een elektrisch apparaat en moet volgens de Europese richtlijn voor oude elektrische en elektronische apparatuur gescheiden verzameld en afgevoerd worden.

Verdere veiligheids- en aanvullende instructies onder:
www.laserliner.com/info

! Læs hele betjeningsvejledningen samt alle de aktuelle oplysninger og instruktioner i internetlinket i slutningen af denne vejledning. Følg de heri indeholdte instrukser. Dette dokument skal opbevares og følge med laserenheden, hvis denne overdrages til en ny bruger.

Funktion / anvendelse

FL 800 er en stænksikker, robust lommelygte til brug under camping eller i værkstedet. For optimal belysning i arbejdsområdet kan det udfoldelige lyshoved svinges 180 ° og drejes 360 °. To magneter sikrer fleksible fastgørelsesmuligheder. Enheden kan betjenes i fire forskellige lysstyrkeniveauer.

Almindelige sikkerhedshenvisninger

– Apparatet må kun bruges til det tiltænkte anvendelsesformål inden for de givne specifikationer.
– Ombygning eller ændring af apparatet er ikke tilladt og vil medføre, at godkendelsen og sikkerhedsspecifikationerne bortfalder.
– Undgå at udsætte apparatet for mekaniske belastninger, meget høje temperaturer, fugt eller kraftige vibrationer.
– Ret ikke lysstrålen direkte mod en persons øjne, især brille- og kontaktlinsebrugere (forhøjet blænding), eller dyr.
– Det frarådes at se ind i lyset, der udsendes direkte af dette produkt eller i lyset, der reflekteres fra reflekterende overflader.
– Luk øjnene og flyt hovedet væk fra lysstrålen, hvis optisk stråling rammer dit øje.
– Undgå ophobning af varme under brug, for eksempel ved tildækning.
– Fjern batterierne fra lommelygten under opbevaring.
– Stil ikke lampen foran brændbart materiale, når den er i brug. Den kan gå i brand. Der kan opnås temperaturer på over 60 ° C.
– Anvend ikke lampen i trafikken.
– Giv ikke lampen til børn uden opsyn.
– Akkuen kan også oplades under brugen.
– Adskil strømforsyningsdelen fra nettet, når apparatet ikke er i brug.
– Brug under ingen omstændigheder forlængerledning eller lignende tilbehør, som ikke er godkendt af producenten i forbindelse med opladeren, da konsekvensen af dette kan være brandfare, fare for et elektrisk stød eller kvæstelse af personer.

Sikkerhedsanvisninger

Fare pga. stærke magnetfelter

– Stærke magnetfelter kan have skadelige virkninger på personer med implantater (fx pacemakere) og på elektromekaniske apparater (fx magnetkort, mekaniske ure, finmekanik, harddiske).
– Med hensyn til stærke magnetfelters virkning på personer skal man iagttage de relevante nationale regler og bestemmelser; dette vil fx i Tyskland sige brancheforeningens forskrift BGV B11 §14 „Elektromagneticke felter“.
– For at undgå generende påvirkninger skal man altid holde magneterne i en afstand på mindst 30 cm fra enhver form for følsomme implantater og apparater.

Sikkerhedsanvisninger

Omgang med kunstig, optisk stråling OStrV

Risikogruppe 2

BEMÆRK! Muligvis farlig optisk stråling!
Nethindefare gennem blålys 400 nm til 780 nm.
Se ikke længere tid ind i lampen under drift.
Kan være skadeligt for øjnene.

Anmærkninger vedr. vedligeholdelse og pleje

Alle komponenter skal rengøres med en let fugtet klud, og man skal undlade brug af rengørings-, skure- og opløsningsmidler. Apparatet skal opbevares på et rent og tørt sted.

Tekniske data

(Ret til ændringer forbeholdt. 21W03)

Lysstyrke Low / Medium / High / Boost	100 / 200 / 400 / 800 lm
Brændetid Low / Medium / High / Boost	50 / 10 / 4 / 0,05 timer
LED-Chip	COB LED 92 mm
Beskyttelsesklasse	IP 65
Strømforsyning	ICR18650 Li-Ion 3,7 V / 2,6 Ah
Charging-Port	USB-C
Opladningstid	2,5 timer
Arbejdsbetingelser	-30° … 60° C
Opbevaringsbetingelser	-30° … 60° C
Mål	190 x 65 mm
Totalvægt	264 g (inkl. batteripakke)

EU-bestemmelser og bortskaffelse

Apparatet opfylder alle påkrævede standarder for fri vareomsætning inden for EU.

Dette produkt er et elapparat og skal indsamles og bortskaffes separat i henhold til EF-direktivet for (brugte) elapparater.

Flere sikkerhedsanvisninger og supplerende tips på:
www.laserliner.com/info

! Lisez entièrement le mode d'emploi ainsi que les informations actuelles et les remarques du lien Internet se trouvant à la fin de ces instructions. Suivez les instructions mentionnées ici. Conservez ces informations et les donner à la personne à laquelle vous remettez le dispositif laser.

Fonction / Utilisation

FL 800 est une lampe de poche robuste et étanche au jet d'eau, idéale pour le camping ou travailler à l'atelier. Pour un éclairage optimal de la zone de travail, la tête lumineuse rabattable est inclinable à 180° et orientable à 360°. Des aimants et un étrier de suspension offrent des possibilités de fixation flexibles. L'appareil peut fonctionner dans quatre degrés de luminosité différents.

Consignes de sécurité générales

– Utiliser uniquement l'instrument pour l'emploi prévu dans le cadre des spécifications.
– Les transformations ou modifications de l'appareil ne sont pas autorisées, et annuleraient l'homologation et les spécifications de sécurité.
– Ne pas soumettre l'appareil à une charge mécanique, ni à des températures extrêmes ni à de l'humidité ou à des vibrations importantes.
– Veillez à ne pas orienter le faisceau lumineux directement vers les yeux des personnes, notamment vers les porteurs de lunettes et de lentilles de contact (éblouissement accru), ou des animaux.
– Il est interdit de regarder la lumière émise directement à travers cet article ou réfléchie sur des surfaces miroitantes.
– Si le rayonnement optique atteint l'œil, fermez les yeux et détournez la tête du faisceau lumineux.
– En cours d'utilisation, évitez toute accumulation de chaleur due par exemple au recouvrement de l'article.
– Avant de ranger la lampe de poche, retirez les piles.
– Ne placez pas la lampe devant des matériaux inflammables, lorsqu'elle est en fonctionnement. Ils pourraient s'enflammer. Les températures peuvent dépasser les 60° C.
– N'utilisez pas la lampe dans la circulation routière.
– Ne laissez pas les enfants utiliser la lampe sans surveillance.
– Il est également possible de charger l'accu pendant le fonctionnement de l'appareil.
– Débrancher le bloc d'alimentation électrique du secteur lorsque l'appareil n'est pas utilisé.
– N'utiliser en aucun cas une rallonge ou un produit semblable, des accessoires non agréés par le fabricant avec le chargeur car cela pourrait entraîner des risques d'incendie, des risques d'électrocution ou des blessures corporelles.

Consignes de sécurité

Danger : puissants champs magnétiques

– De puissants champs magnétiques peuvent avoir des effets néfastes sur des personnes portant des appareils médicaux (stimulateur cardiaque par ex.) et endommager des appareils électromécaniques (par ex. cartes magnétiques, horloges mécaniques, mécanique de précision, disques durs).
– En ce qui concerne les effets de puissants magnétiques sur les personnes, tenir compte des directives et réglementations

nationales respectives, comme, pour la république fédérale d'Allemagne, la directive de la caisse professionnelle d'assurance-maladie (BGV B11 §14) relative aux « champs magnétiques ».
– Afin d'éviter toute influence gênante, veuillez toujours maintenir les aimants à une distance d'au moins 30 cm des implants et appareils respectivement en danger.

Consignes de sécurité

Utilisation avec des rayonnements optiques artificiels (OStrV - décret de protection du travail relatif aux rayonnements optiques artificiels)

Groupe de risques 2

ATTENTION ! Rayonnement optique potentiellement dangereux! Lumière bleue de 400 nm à 780 nm dangereuse pour la rétine. Ne pas regarder longtemps la lumière émise par la lampe. Elle peut être nocive pour les yeux.

Remarques concernant la maintenance et l'entretien

Nettoyer tous les composants avec un chiffon légèrement humide et éviter d'utiliser des produits de nettoyage, des produits à récurer ou des solvants. Stocker l'appareil à un endroit sec et propre.

Données techniques

(Sous réserve de modifications techniques. 21W03)

Intensité lumineuse Low / Medium / High / Boost	100 / 200 / 400 / 800 lm
Autonomie Low / Medium / High / Boost	50 / 10 / 4 / 0,05 h
Puce à LED	COB LED 92 mm
Type de protection	IP 65
Alimentation électrique	ICR18650 Li-Ion 3,7 V / 2,6 Ah
Port de charge	USB-C
Temps de charge	2,5 h
Conditions de travail	-30° … 60° C
Conditions de stockage	-30° … 60° C
Dimensions	190 x 65 mm
Poids total	264 g (pack d'accu compris)

Réglementation UE et élimination des déchets

L'appareil est conforme à toutes les normes nécessaires pour la libre circulation des marchandises dans l'Union européenne.

Ce produit est un appareil électrique et doit donc faire l'objet d'une collecte et d'une mise au rebut sélectives conformément à la directive européenne sur les anciens appareils électriques et électroniques (directive DEEE).

Autres remarques complémentaires et consignes de sécurité sur **www.laserliner.com/info**

! Lea atentamente las instrucciones, así como toda la información e indicaciones en el enlace de Internet indicado al final de estas instrucciones. Siga las instrucciones indicadas en ellas. Conserve esta documentación y entréguela con el dispositivo si cambia de manos.

Función / Uso

FL 800 es una robusta linterna de bolsillo, con protección contra salpicaduras, para el uso en acampadas y talleres. Para la iluminación óptima de la zona de trabajo se puede bascular 180° y girar 360° el cabezal desplegable. Ofrece diferentes posibilidades de fijación mediante imanes y una abrazadera para colgar.
La linterna dispone de cuatro modos de luz diferentes.

Indicaciones generales de seguridad

– Utilice el aparato únicamente para los usos previstos dentro de las especificaciones.
– No está permitido realizar transformaciones ni cambios en el aparato, en ese caso pierde su validez la homologación y la especificación de seguridad.
– No exponga el aparato a cargas mecánicas, temperaturas muy elevadas, humedad o vibraciones fuertes.
– No dirija el rayo de luz directamente hacia los ojos de personas, especialmente de usuarios de gafas o lentillas (mayor efecto de deslumbramiento), ni de animales.
– Está prohibido mirar directamente a la luz emitida por este artículo o a la luz reflejada en superficies reflectoras.
– Si el rayo de luz llega a sus ojos, ciérrelos y gire la cabeza fuera de la zona de iluminación.
– Evite que se produzca una acumulación de calor, por ejemplo por cubrir el producto, durante su uso.
– Extraiga las pilas de la linterna antes de guardarla durante un tiempo prolongado.
– No coloque la lámpara delante de material inflamable mientras está encendida. Podría incendiarse. Se pueden alcanzar temperaturas superiores a 60° C.
– No utilice la linterna en el tráfico vial.
– No deje que los niños utilicen la linterna sin vigilancia.
– También se puede cargar la batería durante el funcionamiento.
– Desconectar la fuente de alimentación de la red cuando no se utilice el aparato.
– No utilizar bajo ninguna circunstancia alargadores de cable o accesorios similares, que no hayan sido autorizados por el fabricante, en el cargador. Las consecuencias de ese uso pueden ser riesgo de incendio, de descarga eléctrica o de daños personales.

Instrucciones de seguridad

Peligro por fuertes campos magnéticos

– Los campos magnéticos fuertes pueden tener efectos dañinos en personas que utilicen dispositivos corporales activos (p. ej. marcapasos) y en equipos electromagnéticos (p. ej. tarjetas magnéticas, relojes mecánicos, mecanismos de precisión, discos duros).

– En cuanto al efecto de los campos magnéticos fuertes sobre las personas deben tenerse en cuenta las disposiciones y normas nacionales pertinentes, por ejemplo en Alemania la norma de la mutua profesional BGV B11 artículo 14 „Campos electro-magnéticos“.
– Para evitar un efecto nocivo, mantenga los imanes siempre a una distancia mínima de 30 cm respecto a los dispositivos implantados y equipos que puedan ser afectados.

Instrucciones de seguridad

Modo de proceder con radiación óptica artificial según el OStrV (reglamento alemán de protección laboral contra la radiación óptica artificial)

Grupo de riesgo 2
¡ATENCIÓN! Posible radiación óptica peligrosa Peligro para la retina debido a luz azul de 400 nm a 780 nm. Durante el funcionamiento, no mirar de forma prolongada a la bombilla. Puede ser nocivo para la vista.

Indicaciones sobre el mantenimiento y el cuidado

Limpie todos los componentes con un paño ligeramente humedecido y evite el uso de productos de limpieza, abrasivos y disolventes. Retire la/s pila/s para guardar el aparato por un periodo prolongado. Conserve el aparato en un lugar limpio y seco.

Datos Técnicos

(Sujeto a modificaciones técnicas. 21W03)

Intensidad luminosa Low / Medium / High / Boost	100 / 200 / 400 / 800 lm
Autonomía Low / Medium / High / Boost	50 / 10 / 4 / 0,05 h
Chip LED	COB LED 92 mm
Tipo de protección	IP 65
Alimentación	ICR18650 Li-Ion 3,7 V / 2,6 Ah
Puerto de carga	USB-C
Tiempo de carga	2,5 h
Condiciones de trabajo	-30° … 60° C
Condiciones de almacén	-30° … 60° C
Dimensiones	190 x 65 mm
Peso total	264 g (batería incluida)

Disposiciones europeas y eliminación

El aparato cumple todas las normas requeridas para el libre tráfico de mercancías en la UE.

Se trata de un aparato eléctrico, por lo que debe ser recogido y eliminado por separado conforme a la directiva europea relativa a los aparatos eléctricos y electrónicos usados.

Más información detallada y de seguridad en:
www.laserliner.com/info

! Leggere attentamente tutte le istruzioni per l'uso oltre alle informazioni aggiornate e alle avvertenze fornite all'indirizzo internet riportato nell'ultima pagina di questo manuale. Questo documento deve essere conservato e fornito insieme all'apparecchio in caso questo venga inoltrato a terzi.

Funzione / Utilizzo

FL 800 è una torcia robusta e resistente agli schizzi, da utilizzare in campeggio e in officina. Per un'illuminazione ottimale della zona di lavoro, la testa della lampada pieghevole può essere girata di 180° e ruotata di 360°. Dei magneti e una staffa di sospensione garantiscono opzioni di fissaggio flessibili. Il dispositivo può essere utilizzato con quattro diversi livelli di luminosità.

Indicazioni generali di sicurezza

– Utilizzare l'apparecchio esclusivamente in conformità con gli scopi previsti e nei limiti delle specificazioni.
– Manomissioni o modifiche dell'apparecchio non sono ammesse e fanno decadere l'omologazione e la specifica di sicurezza.
– Non sottoporre l'apparecchio a carichi meccanici, elevate temperature, umidità o forti vibrazioni.
– Non puntare il fascio di luce direttamente sugli occhi delle persone, in particolare di quelle che portano occhiali e lenti a contatto (maggiore abbagliamento) o verso gli animali.
– È vietato guardare la luce emessa direttamente da questo articolo o la luce riflessa da superfici riflettenti.
– Chiudere gli occhi e allontanare la testa dal raggio di luce se la radiazione ottica colpisce l'occhio.
– Evitare l'accumulo di calore durante l'uso, ad esempio coprendola.
– Rimuovere le batterie dalla torcia quando riposta per la conservazione.
– Non posizionare la lampada davanti a materiale infiammabile quando è in funzione. Potrebbe prendere fuoco. Si possono raggiungere temperature di oltre 60 °C.
– Non utilizzare la lampada nel traffico.
– Non lasciare la lampada incustodita in mano ai bambini.
– La batteria può essere ricaricata anche mentre l'apparecchio è in funzione.
– Staccare l'alimentatore dalla rete se l'apparecchio non deve essere utilizzato.
– Non collegare all'apparecchio cavi di prolunga o accessori simili non autorizzati dal fabbricante, in nessun caso e per nessun motivo, per evitare il rischio d'incendio, il pericolo di scosse elettriche o di lesioni a persone che potrebbe derivarne.

Indicazioni di sicurezza

Pericoli causati da forti campi magnetici

– Forti campi magnetici possono causare danni a persone con ausili fisici attivi (per es. pacemaker) e ad apparecchi elettromeccanici (per es. schede magnetiche, orologi meccanici, meccanica fine, dischi fissi).
– Per quel che riguarda l'effetto di forti campi magnetici sulle persone, vanno rispettate le rispettive disposizioni e direttive

nazionali, come per esempio in Germania la disposizione dell'associazione di categoria BGV B11 §14 „Campi elettromagnetici".
– Pe evitare disturbi, tenere i magneti sempre a una distanza di almeno 30 cm dai rispettivi impianti e apparecchi.

Indicazioni di sicurezza

Manipolazione con radiazioni ottiche artificiali secondo l'ordinanza tedesca OStrV.

DIN EN 62471

Gruppo di rischio 2

ATTENZIONE! Possibili radiazioni ottiche pericolose! Rischio di danni retinici da luce blu da 400 nm a 780 nm. Non guardare la lampada in funzione per lunghi periodi di tempo. Può essere dannoso per gli occhi.

Indicazioni per la manutenzione e la cura

Pulire tutti i componenti con un panno leggermente inumidito ed evitare l'impiego di prodotti detergenti, abrasivi e solventi. Rimuovere la batteria/le batterie prima di un immagazzinamento prolungato. Immagazzinare l'apparecchio in un luogo pulito e asciutto.

Dati tecnici

(Con riserva di modifiche tecniche. 21W03)

Luminosità Bassa / Media / Alta / Boost	100 / 200 / 400 / 800 lm
Durata della luce Bassa / Media / Alta / Boost	50 / 10 / 4 / 0,05 ore
LED-Chip	COB LED 92 mm
Grado di protezione	IP 65
Alimentazione	ICR18650 Li-Ion 3,7 V / 2,6 Ah
Porta di ricarica	USB-C
Durata della ricarica	2,5 ore
Condizioni di lavoro	-30° … 60° C
Condizioni di stoccaggio	-30° … 60° C
Dimensioni	190 x 65 mm
Peso complessivo	264 g (incl. batterie)

Norme UE e smaltimento

L'apparecchio soddisfa tutte le norme necessarie per la libera circolazione di merci all'interno dell'UE.

Questo prodotto è un apparecchio elettrico e deve pertanto essere raccolto e smaltito separatamente in conformità con la direttiva europea sulle apparecchiature elettriche ed elettroniche usate.

Per ulteriori informazioni e indicazioni di sicurezza: **www.laserliner.com/info**

! Należy przeczytać całą instrukcję obsługi oraz aktualne informacje i wskazówki na stronie internetowej podanej na końcu niniejszej instrukcji. Postępować zgodnie z zawartymi w nich instrukcjami. Niniejszy dokument należy zachować, a w przypadku przekazania urządzenia laserowego załączyć go.

Funkcja / zastosowanie

FL 800 to odporna na zachlapanie, solidna latarka do użytku na kempingu i w warsztacie. Dla optymalnego oświetlenia obszaru roboczego ruchomą głowicę oświetlającą można odchylić o 180° i obrócić o 360°. Magnesy i uchwyt do zawieszania zapewniają elastyczne możliwości mocowania. Urządzenie może być obsługiwane w czterech różnych poziomach jasności.

Ogólne zasady bezpieczeństwa

– Wykorzystywać urządzenie wyłącznie zgodnie z przeznaczeniem podanym w specyfikacji.
– Przebudowa lub zmiany w urządzeniu są niedozwolone i prowadzą do wygaśnięcia atestu oraz specyfikacji bezpieczeństwa.
– Nie należy narażać urządzenia na wpływ obciążeń mechanicznych, ekstremalnej temperatury, wilgoci ani silnych wstrząsów.
– Nie należy kierować wiązki światła bezpośrednio na oczy ludzi, zwłaszcza tych, którzy noszą okulary lub soczewki kontaktowe (zwiększone olśnienie), lub zwierząt.
– Zabrania się patrzenia w światło emitowane przez ten artykuł bezpośrednio lub jego światło odbite od powierzchni odbijających.
– Zamknij oczy i odsuń głowę od wiązki światła, jeśli promieniowanie optyczne trafi w Twoje oczy.
– Należy unikać nagrzewania się podczas użytkowania, na przykład poprzez zakrywanie.
– Na czas przechowywania wyjąć baterie z latarki.
– Nie należy umieszczać latarki przed materiałem łatwopalnym, gdy jest ona używana. Mógłby się on zapalić. Możliwe jest osiągnięcie temperatur powyżej 60° C.
– Nie należy używać lampy w ruchu drogowym.
– Nie należy pozostawiać lampy bez nadzoru w rękach dzieci.
– Akumulator można ładować także w trakcie pracy urządzenia.
– Odłączyć zasilacz od sieci, jeśli urządzenie nie jest używane.
– Pod żadnym pozorem nie stosować przedłużaczy lub podobnych akcesoriów niezatwierdzonych przez producenta w połączeniu z ładowarką, ponieważ może to prowadzić do ryzyka wystąpienia pożaru, porażenia prądem elektrycznym lub obrażeń u osób.

Zasady bezpieczeństwa

Zagrożenie spowodowane silnymi polami magnetycznymi

– Silne pola magnetyczne mogą mieć szkodliwy wpływ na osoby z aktywnymi implantami (np. rozrusznikami serca) oraz na urządzenia elektromechaniczne (np. karty magnetyczne, zegarki mechaniczne, precyzyjne urządzenia mechaniczne, twarde dyski).
– W odniesieniu do wpływu silnych pól magnetycznych na osoby

należy przestrzegać odpowiednich przepisów i regulacji krajowych, np.w Niemczech regulacji BGV B11 §14 „Pola elektromagnetyczne“.
– Aby uniknąć zakłóceń, należy zawsze trzymać magnesy w odległości co najmniej 30 cm od zagrożonych implantów i urządzeń.

Zasady bezpieczeństwa

Postępowanie ze sztucznym promieniowaniem optycznym (niem. rozporządzenie OStrV)

DIN EN 62471

Grupa ryzyka 2

UWAGA! Prawdopodobnie niebezpieczne promieniowanie optyczne! Zagrożenie siatkówki z powodu niebieskiego światła od 400 nm do 780 nm. Podczas pracy nie należy długo patrzeć w lampę. Może być szkodliwe dla oczu.

Wskazówki dotyczące konserwacji i pielęgnacji

Oczyścić wszystkie komponenty lekko zwilżoną ściereczką; unikać stosowania środków czyszczących, środków do szorowania i rozpuszczalników. Przed dłuższym składowaniem wyjąć baterie. Przechowywać urządzenie w czystym, suchym miejscu.

Dane Techniczne

(Zmiany zastrzeżone. 21W03)

Jasność Niska / Średnia / Wysoka / Boost	100 / 200 / 400 / 800 lm
Czas świecenia Niska / Średnia / Wysoka / Boost	50 / 10 / 4 / 0,05 godzin
LED-Chip	COB LED 92 mm
Stopień ochrony	IP 65
Zasilanie	ICR18650 Li-Ion 3,7 V / 2,6 Ah
Charging-Port	USB-C
Czas ładowania	2,5 godzin
Warunki pracy	-30° … 60° C
Warunki przechowywania	-30° … 60° C
Wymiary	190 x 65 mm
Masa całkowita	264 g (wraz z baterią)

Przepisy UE i usuwanie

Przyrząd spełnia wszystkie normy wymagane do wolnego obrotu towarów w UE.

Produkt ten jest urządzeniem elektrycznym i zgodnie z europejską dyrektywą dotyczącą złomu elektrycznego i elektronicznego należy je zbierać i usuwać oddzielnie.

Dalsze wskazówki dotyczące bezpieczeństwa i informacje dodatkowe patrz:
www.laserliner.com/info

! Lue käyttöohje sekä tämän käyttöohjeen lopussa olevan linkin kautta löytyvät ohjeet ja tiedot kokonaan. Noudata annettuja ohjeita. Säilytä nämä ohjeet ja anna ne mukaan laserlaitteen seuraavalle käyttäjälle.

Toiminnot / Käyttö

FL 800 on roiskesuojattu, kestävä taskuvalaisin retkeilyyn ja työpajakäyttöön. Jotta työalue saadaan valaistua optimaalisesti, voi saranoitua valopäätä kääntää 180° ja kiertää 360°. Valaisimen voi kiinnittää magneetin ja ripustussangan avulla monella eri tavalla. Laitteessa on neljä kirkkausastetta.

Yleiset turvallisuusohjeet

– Käytä laitetta yksinomaan ilmoitettuun käyttötarkoitukseen teknisten tietojen mukaisesti.
– Rakennemuutokset ja omavaltaiset asennukset laitteeseen ovat kiellettyjä. Tällöin raukeavat laitteen hyväksyntä- ja käyttöturvallisuustiedot.
– Älä aseta laitetta mekaanisen kuorman, korkean lämpötilan, kosteuden tai voimakkaan tärinän aiheuttaman rasituksen alaiseksi.
– Älä suuntaa valoa ihmisten silmiin, etenkään silmälaseja tai piilolinssejä käyttävien (häikäistyminen on voimakkaampaa). Älä osoita myöskään eläinten silmiä kohti.
– Älä katso suoraan tämän tuotteen lähettämään valoon äläkä heijastavalta pinnalta taittuvaan tuotteen lähettämään valoon.
– Sulje silmät ja siirrä pää pois valosta, jos valoa osuu silmiin.
– Varo käytön aikana valaisimen kuumenemista, älä esimerkiksi peitä valaisinta.
– Poista taskuvalaisimesta paristot säilytyksen ajaksi.
– Älä aseta valaisinta palavan materiaalin lähelle. Valaisin voi syttyä. Lämpötila voi nousta tällöin 60 °C yläpuolelle.
– Älä käytä valaisinta liikenteessä.
– Älä jätä valaisinta lasten käsiin ilman valvontaa.
– Akkua voi ladata myös laitteen käytön aikana.
– Irrota verkkolaite sähköverkosta, kun et käytä laitetta.
– Laturin kanssa on ehdottomasti kiellettyä käyttää jatkojohtoa tms. tarviketta, jolla ei ole valmistajan hyväksyntää. Palovaara, sähköiskun vaara ja muun tapaturman vaara.

Turvallisuusohjeet

Voimakas magneettikenttä aiheuttaa vaaran

– Voimakkaat magneettikentät saattavat vahingoittaa apulaitteita (esim. sydämentahdistinta) käyttäviä henkilöitä ja sähkölaitteita (esim. magneettikortti, mekaaninen kello, hienomekaaninen laite, kiintolevy).
– Noudata maakohtaisia turvallisuusohjeita, jotka koskevat voimakkaiden sähkömagneettisten kenttien ihmisille aiheuttamien vaarojen välttämistä. Saksassa tämä on BGV B11 §14 „Elektromagnetische Felder“ (Sähkömagneettiset kentät).
– Häiriöiden välttämiseksi pidä magneetti vähintään 30 cm päässä implantista tai muusta häiriöherkästä laitteesta.

Turvallisuusohjeet

Keinotekoinen optinen säteily OStrV

Riskiryhmä 2

VAARA! Optisen säteilyn aiheuttama mahdollinen vaara! Sininen valo 400 - 780 nm vaurioittaa verkkokalvoja. Älä katso lamppuun pitkään käytön aikana. Saattaa vahingoittaa silmiä.

Ohjeet huoltoa ja hoitoa varten

Puhdista kaikki osat nihkeällä kankaalla. Älä käytä pesu- tai hankausaineita äläkä liuottimia. Ota paristo(t) pois laitteesta pitkän säilytyksen ajaksi. Säilytä laite puhtaassa ja kuivassa paikassa.

Tekniset tiedot

(Tekniset muutokset mahdollisia. 21W03)

Valovirta low / medium / high / boost	100 / 200 / 400 / 800 lm
Käyttöaika low / medium / high / boost	50 / 10 / 4 / 0,05 h
Led-siru	COB LED 92 mm
Kotelointiluokka	IP 65
Virransaanti	ICR18650 Li-Ion 3,7 V / 2,6 Ah
latausliitäntä	USB-C
Latausaika	2,5 h
Käyttöympäristö	-30° … 60° C
Varastointiolosuhteet	-30° … 60° C
Mitat	190 x 65 mm
Kokonaispaino	264 g (ml. akkupakkaus)

EY-määräykset ja hävittäminen

Laite täyttää kaikki EY:n sisällä tapahtuvaa vapaata tavaravaihtoa koskevat standardit.

Tämä tuote on sähkölaite. Se on kierrätettävä tai hävitettävä vanhoja sähkö- ja elektroniikkalaitteita koskevan EY-direktiivin mukaan.

Lisätietoja, turvallisuus- yms. ohjeita:
www.laserliner.com/info

! Leia completamente as instruções de uso, assim como as informações e indicações atuais na ligação de Internet, que se encontra no fim destas instruções. Siga as indicações aí contidas. Guarde esta documentação e junte-a ao dispositivo a laser se o entregar a alguém.

Função / Utilização

FL 800 é uma lanterna de cabeça robusta, com proteção contra respingos de água, para o uso no campismo e na oficina. Para iluminar idealmente a área de trabalho é possível inclinar 180° e rodar 360° a cabeça de iluminação basculante. Magnetes e um gancho para pendurar permitem opções de instalação flexíveis. O aparelho pode ser usado com quatro níveis de claridade diferentes.

Indicações gerais de segurança

– Use o aparelho exclusivamente conforme a finalidade de aplicação dentro das especificações.
– Não são permitidas transformações nem alterações do aparelho, que provocam a extinção da autorização e da especificação de segurança.
– Não exponha o aparelho a esforços mecânicos, temperaturas elevadas, humidade ou vibrações fortes.
– Não direcione o feixe de luz diretamente para os olhos de pessoas, em particular para quem use óculos e lentes de contacto (efeito de encandeamento superior), ou de animais.
– É proibido olhar para a luz irradiada diretamente pelo artigo ou para a luz refletida em superfícies espelhadas.
– Feche os olhos e movimente a cabeça para fora do feixe de luz caso uma radiação ótica atinja os seus olhos.
– Evite acumulação térmica durante a utilização, por exemplo ao cobrir.
– Para armazenar, tire as pilhas da lanterna.
– Não coloque a lanterna à frente de material combustível quando estiver a ser usada. Pode inflamarse. É possível alcançar temperaturas acima de 60° C.
– Não use a lanterna na circulação rodoviária.
– O acumulador também pode ser carregado durante o funcionamento.
– Separe a unidade de alimentação da rede quando o aparelho não estiver a ser usado.
– Nunca use cabos de extensão ou equipamentos semelhantes nem acessórios não autorizados pelo fabricante, em combinação com o carregador, uma vez que isso pode provocar perigo de incêndio, risco de choque elétrico ou ferimento de pessoas.

Indicações de segurança

Perigo devido a exposição a fortes campos magnéticos

– Campos magnéticos fortes podem causar efeitos nocivos em pessoas com meios auxiliares ativos (p. ex., pacemakers) e em dispositivos eletromecânicos (p. ex., cartões magnéticos, relógios mecânicos, mecânica de precisão, discos rígidos).
– Relativamente à influência de campos magnéticos fortes sobre as pessoas, devem ser consideradas as respetivas disposições e

regulamentos nacionais, como por exemplo o regulamento BGV B11 §14 „Campos eletromagnéticos“ na República Federal da Alemanha.
– Para evitar influências nocivas, mantenha ímanes a uma distância de, pelo menos, 30 cm dos implantes e dispositivos em perigo.

Indicações de segurança

Manuseio de radiação ótica artificial segundo o regulamento sobre radiação ótica

DIN EN 62471

Grupo de risco 2

ATENÇÃO! Radiação ótica potencialmente perigosa! Perigo para a retina devido a luz azul 400 nm até 780 nm. Não olhar para a luz por tempo prolongado durante o funcionamento. Pode ser nocivo para os olhos.

Indicações sobre manutenção e conservação

Limpe todos os componentes com um pano levemente húmido e evite usar produtos de limpeza, produtos abrasivos e solventes. Remova a/s pilha/s antes de um armazenamento prolongado. Armazene o aparelho num lugar limpo e seco.

Dados técnicos

(Sujeitos a alterações técnicas. 21W03)

Intensidade da iluminação Low / Medium / High / Boost	100 / 200 / 400 / 800 lm
Duração da iluminação Low / Medium / High / Boost	50 / 10 / 4 / 0,05 horas
LED-Chip	COB LED 92 mm
Tipo de proteção	IP 65
Abastecimento de corrente	ICR18650 Li-Ion 3,7 V / 2,6 Ah
Charging-Port	USB-C
Tempo de carga	2,5 horas
Condições de trabalho	-30° … 60° C
Condições de armazenamento	-30° … 60° C
Dimensões	190 x 65 mm
Peso total	264 g (incl. acumulador)

Disposições da UE e eliminação

O aparelho respeita todas as normas necessárias para a livre circulação de mercadorias dentro da UE.

Este produto é um aparelho elétrico e tem de ser recolhido e eliminado separadamente, conforme a diretiva europeia sobre aparelhos elétricos e eletrónicos usados.

Mais instruções de segurança e indicações adicionais em: **www.laserliner.com/info**

! Läs igenom hela bruksanvisningen samt aktuell information och anvisningar via internetlänken i slutet av den här instruktionen. Följ de anvisningar som finns i dem. Dessa underlag ska sparas och medfölja laseranordningen om den lämnas vidare.

Funktion / användning

FL 800 är en stänkskyddad, robust ficklampa att använda vid camping och i verkstaden. För optimal belysning av arbetsområdet kan den utfällbara lampan svängas 180° och vridas 360°. Magneter och en upphängningsbygel ger flexibla fästmöjligheter. Lampan har fyra olika belysningssteg.

Allmänna säkerhetsföreskrifter

– Använd enheten uteslutande på avsett sätt inom specifikationerna.
– Det är inte tillåtet att bygga om eller modifiera enheten, i så fall gäller inte tillståndet och säkerhetsspecifikationerna.
– Utsätt inte apparaten för mekanisk belastning, extrema temperaturer, fukt eller kraftiga vibrationer.
– Rikta inte ljusstrålen direkt mot ögonen på personer, särskilt inte de som har glasögon eller kontaktlinser (ökad bländningsrisk), ej heller mot ögonen på djur.
– Det är förbjudet att titta in i det från denna artikel direkt avgivna eller från speglande ytor reflekterade ljuset.
– Blunda och vrid bort huvudet från ljusstrålen, om denna träffar ögonen.
– Undvik under användning uppvärmning, t.ex. genom övertäckning.
– Tag inför förvaring av ficklampan ur batterierna.
– Placera inte lampan nära brännbart material, när den används. Det kan antändas. Temperaturer på över 60 °C kan uppnås.
– Använd inte lampan i trafiken.
– Låt inte barn hantera lampan utan tillsyn.
– Batteriet kan även laddas medan laserinstrumentet används.
– Koppla bort nätadaptern från elnätet när instrumentet inte används.
– Använd aldrig förlängningskabel eller liknande, eller tillbehör som inte är godkänt av tillverkaren tillsammans med laddningsaggregatet, då det kan innebära brandfara, risk för en elektrisk stöt eller skada på person.

Säkerhetsföreskrifter

Fara på grund av starka magnetfält

– Starka magnetfält kan ha skadlig inverkan på personer med aktiva fysiska hjälpmedel (t.ex. pacemakers) och på elektromekaniska apparater (t.ex. magnetkort, mekaniska klockor, finmekanik, hårddiskar).
– Med tanke på den påverkan som starka magnetfält kan ha på personer, ska gällande nationella bestämmelser och föreskrifter iakttas, exempelvis i Tyskland branschorganisationens föreskrift BGV B11 §14 „Elektromagneticska fält“.
– För att undvika en störande påverkan, håll alltid magneterna på ett avstånd av minst 30 cm från de implantat och apparater som kan utsättas för fara.

Säkerhetsföreskrifter

Användning med artificiell optisk strålning (OStrV)

DIN EN 62471

Riskgrupp 2

OBS! Potentiellt farlig ljusstrålning! Risk för näthinneskador av blått ljus 400–780 nm. Titta inte för länge in i lampan vid användning. Kan vara skadligt för ögonen.

Anvisningar för underhåll och skötsel

Rengör alla komponenter med en lätt fuktad trasa och undvik användning av puts-, skur- och lösningsmedel. Ta ur batterierna före längre förvaring. Förvara apparaten på en ren och torr plats.

Tekniska data

(Tekniska ändringar förbehålls. 21W03)

Ljusstyrka Låg / Medium / Hög / Boost	100 / 200 / 400 / 800 lm
Ljusets varaktighet Låg / Medium / Hög / Boost	50 / 10 / 4 / 0,05 timmar
LED-Chip	COB LED 92 mm
Skyddsklass	IP 65
Strömförsörjning	ICR18650 Li-Ion 3,7 V / 2,6 Ah
Laddningsport	USB-C
Laddningstid	2,5 timmar
Arbetsbetingelser	-30° … 60° C
Förvaringsbetingelser	-30° … 60° C
Mått	190 x 65 mm
Totalvikt	264 g (inkl. batteri)

EU-bestämmelser och kassering

Apparaten uppfyller alla nödvändiga normer för fri handel av varor inom EU.

Den här produkten är en elektrisk apparat och den måste sopsorteras enligt det europeiska direktivet för uttjänta el- och elektronikapparater.

Ytterligare säkerhets- och extra anvisningar på:
www.laserliner.com/info

! Les nøye og fullstendig gjennom bruksanvisningen samt den aktuelle informasjonen og henvisningene i internettlenken ved slutten av denne anvisningen. Følg anvisningene som gis der. Dette dokumentet må oppbevares og leveres med dersom laserinnretningen gis videre.

Funksjon / bruk

FL 800 er en sprutevannbeskyttet, robust lommelykt til bruk ved damping og i verkstedet. Til optimal belysning av arbeidsområdet kan det utslåbare lyshodet svinges 180°.og dreies 360°. Magneter og en opphengsbøyle sørger for fleksible festemuligheter. Apparatet kan drives i forskjellige lysstyrketrinn.

Generelle sikkerhetsinstrukser

– Bruk instrumentet utelukkende slik det er definert i kapittel bruksformål og innenfor spesifikasjonene.
– Ombygginger eller endringer på instrumentet er ikke tillatt, og i slikt tilfelle taper godkjennelsen og sikkerhetsspesifikasjonen sin gyldighet.
– Ikke utsett instrumentet for mekaniske belastninger, enorme temperaturer, fuktighet eller sterke vibrasjoner.
– Ikke rett lysstrålen direkte på øynene til personer, spesielt personer som bruker briller eller kontaktlinser (økt blendeeffekt), eller til dyr.
– Det er forbudt å se inn i lyset som blir strålet direkte ut gjennom denne artikkelen eller lyset som den reflekterer via speilende overflater.
– Lukk øynene og beveg hodet ut av lysstrålen dersom optisk stråling treffer deg i øyet.
– Unngå att det oppstår varmeakkumuleringer under bruken, eksempelvis ved tildekking.
– Ta batteriet ut av lommelykten dersom du skal lagre den.
– Ikke still lampen opp foran brennbart materiale når lampen er i bruk. Materialet kan antennes. Det kan oppstå temperaturer på over 60° C.
– Bruk ikke lampen i veitrafikken.
– Ikke overlat lampen til barn uten å holde dem under tilsyn.
– Det oppladbare batteriet kan også lades under driften.
– Skill nettdelen fra nettet når instrumentet ikke er i bruk.
– Bruk under ingen omstendigheter skjøteledninger eller lignende tilbehør som ikke er godkjent av produsenten i forbindelse med ladeapparatet, da dette kan føre til brannfare, fare for et elektrisk sjokk eller personskade.

Sikkerhetsinstrukser

Fare pga. sterke magnetfelt

– Sterke magnetfelt kan ha skadelige innvirkninger på personer med aktive implantater (f.eks. hjertestimulator) og på elektroniske apparatet (f.eks. magnetkort,mekaniske klokker, finmekanikk, festplater).
– Når det gjelder den innvirkningen sterke magnetfelt har på personer, må de respektive nasjonale forskriftene tas til etterretning, som eksempelvis forskrift BGV B11 §14 «Elektromagnetiske felt»

fra yrkesorganisasjonene i Forbundsrepublikken Tyskland.
– For å unngå en forstyrrende innflytelse, må magnetene alltid holdes i en avstand på minst 30 cm fra de implantatene og apparatene som settes i fare.

Sikkerhetsinstrukser

Omgang med kunstig, optisk stråling OStrV

DIN EN 62471

Risikogruppe 2
OBS! Muligens farlig optisk stråling!
Fare for netthinnen gjennom blålys 400 nm til 780 nm. Ikke se inn i lampen over lengre tid under driften. Kan være skadelig for øynene.

Informasjon om vedlikehold og pleie

Rengjør alle komponenter med en lett fuktet klut. Unngå bruk av pusse-, skurre- og løsemidler. Ta ut batteriet/batteriene før lengre lagring. Oppbevar apparatet på et rent og tørt sted.

Tekniske data

(Det tas forbehold om tekniske endringer. 21W03)

Lyskraft Low / Medium / High / Boost	100 / 200 / 400 / 800 lm
Lysvarighet Low / Medium / High / Boost	50 / 10 / 4 / 0,05 timer
LED-Chip	COB LED 92 mm
Beskyttlsesart	IP 65
Strømforsyning	ICR18650 Li-Ion 3,7 V / 2,6 Ah
Ladeport	USB-C
Ladetid	2,5 timer
Arbeidsbetingelser	-30° … 60° C
Lagringsbetingelser	-30° … 60° C
Mål	190 x 65 mm
Total vekt	264 g (inkl. batteripakke)

EU-krav og kassering

Apparatet oppfyller alle nødvendige normer for fri samhandel innenfor EU.

Dette produktet er et elektroapparat og må kildesorteres og avfallsbehandles tilsvarende ifølge det europeiske direktivet for avfall av elektrisk og elektronisk utstyr.

Ytterligere sikkerhetsinstrukser og tilleggsinformasjon på:
www.laserliner.com/info

! Bu kullanım kılavuzunu ve bu kılavuzun sonunda yer alan internet bağlantısındaki güncel bilgi ve uyarıları eksiksiz okuyun. Bu belge saklanmak zorundadır ve lazer tesisatı elden çıkarıldığında beraberinde verilmelidir.

Fonksiyon / Kullanım

FL 800, kamp ve tamirhanede kullanılmak üzere tasarlanmış, sıçrayan suya karşı korumalı, sağlam bir el feneridir. Çalışma alanının en iyi şekilde aydınlatılması için, katlanabilen lamba başlığı 180° döndürülebilmekte ve 360°'çevrilebilmektedir. Manyetikler ve asma kancaları, esnek bir sabitleme imkanı sağlamaktadır. Cihaz dört farklı aydınlatma kademesinde çalıştırılabilir.

Genel güvenlik bilgileri

– Cihazı sadece kullanım amacına uygun şekilde teknik özellikleri dahilinde kullanınız.
– Cihaz üzerinde değişiklikler veya yapısal değiştirmeler yasaktır. Bu durumda cihazın onay belgesi ve güvenlik spesifikasyonu geçerliliğini kaybetmektedir.
– Cihazı mekanik yüklere, aşırı sıcaklıklara, neme veya şiddetli titreşimlere maruz bırakmayınız.
– Işığı doğrudan insanların (özellikle de gözlük ve lens kullananların) veya hayvanların gözlerine tutmayın (yüksek göz kamaştırma etkisi).
– Bu ürünün doğrudan çıkardığı ışığa veya yansıyan yüzeyler üzerinden gelen ışığına bakmak yasaktır.
– Eğer optik ışık gözünüze geliyorsa, gözlerinizi kapayın ve kafanızı ışıktan çekin.
– Kullanım esnasında sıcaklığın örneğin cihazın üstünün kapanması sebebiyle yoğunlaşmasını önleyin.
– Depolamadan önce bataryaları el fenerinin içinden çıkarın.
– Lamba çalışırken, yanabilir malzemenin önüne koymayın. Malzeme yanabilir. 60° C üstü sıcaklığa ulaşılabilir.
– Lambayı trafikte kullanmayın.
– Lambayı gözetimsiz olarak çocukların eline vermeyin.
– Akü çalışma sırasında da şarj edilebilir.
– Cihaz kullanılmadığı zamanlarda güç adaptörünü şebekeden ayırın.
– Yangın tehlikesi, elektrik çarpması riski ya da kişisel yaralanma riskinden dolayı, şarj cihazı ile birlikte kullanılmak üzere üretici tarafından onaylanmayan uzatma kabloları veya benzer aksesuarlar kullanmayın.

Emniyet Direktifleri

Kuvvetli manyetik alanlardan dolayı tehlike

– Kuvvetli manyetik alanlar aktif vücut destek sistemlerine (örneğin kalp pili) sahip kişilere ve elektromekanik cihazlara (örneğin manyetik kartlar, mekanik saatler, hassas mekanik sistemler, sabit diskler) zararlı etkilerde bulunabilir.
– Kişilerin üzerinde kuvvetli manyetik alanların etkisi bakımından örneğin Federal Almanya'da meslek odalarının BGV B11 §14 „Elektromanyetik Alanlar" adlı tüzüğü gibi ilgili ulusal düzenlemeler ve talimatlar dikkate alınmalıdır.

– Zarar verici bir etki olmasını önlemek için mıknatısların ve risk altında bulunan ilgili implantların ve cihazların arasında en az 30 cm mesafe bırakın.

Emniyet Direktifleri

Sanal optik ışınlar ile muamele, OStrV (optik ışın yönetmeliği)

DIN EN 62471

Risk grubu 2

DIKKAT! Muhtemelen tehlikeli olan optik ışın! 400 nm ila 780 nm arası mavi ışık retina için tehlike oluşturur. Çalıştırırken lambaya uzun süre boyunca bakmayın. Gözler için zararlı olabilir.

Bakıma koruma işlemlerine ilişkin bilgiler

Tüm bileşenleri hafifçe nemlendirilmiş bir bez ile temizleyin ve temizlik, ovalama ve çözücü maddelerinin kullanımından kaçının. Uzun süreli bir depolama öncesinde bataryaları çıkarınız. Cihazı temiz ve kuru bir yerde saklayınız.

Teknik özellikler

(Teknik değişiklik yapma hakkı saklıdır. 21W03)

Aydınlatnma gücü Low / Medium / High / Boost	100 / 200 / 400 / 800 lm
Aydınlatma süresi Low / Medium / High / Boost	50 / 10 / 4 / 0,05 saat
LED-Chip	COB LED 92 mm
Koruma türü	IP 65
Elektrik beslemesi	ICR18650 Li-Ion 3,7 V / 2,6 Ah
Charging-Port	USB-C
Şarj süresi	2,5 saat
Çalıştırma şartları	-30° … 60° C
Saklama koşulları	-30° … 60° C
Ebatlar	190 x 65 mm
Toplam ağırlık	264 g (pil takımı dahil)

AB Düzenlemeleri ve Atık Arıtma

Bu cihaz, AB dahilindeki serbest mal ticareti için geçerli olan tüm gerekli standartların istemlerini yerine getirmektedir.

Bu ürün elektrikli bir cihaz olup Avrupa Birliği'nin Atık Elektrik ve Elektronik Eşyalar Direktifi uyarınca ayrı olarak toplanmalı ve bertaraf edilmelidir.

Diğer emniyet uyarıları ve ek direktifler için:
www.laserliner.com/info

! Внимательно прочитайте данную инструкцию по эксплуатации, а также ознакомьтесь с актуальной информацией и рекомендациями по ссылке в конце этой инструкции. Соблюдать содержащиеся в этих документах указания. Этот документ необходимо сохранить и передать при передаче лазерного устройства.

Назначение / применение

FL 800 – это прочный, влагонепроницаемый карманный фонарь, предназначенный для использования в кемпинге или мастерской. Для оптимизации освещения рабочей зоны предусмотрена регулировка вращающейся на 360°, откидной осветительной головки, угол поворота может изменятся на 180°. Магниты и подвесная скоба обеспечивают различные варианты крепления. В приборе предусмотрены четыре уровня яркости.

Общие указания по технике безопасности

- Прибор использовать только строго по назначению и в пределах условий, указанных в спецификации.
- Вносить в прибор любые изменения или модификации запрещено, в противном случае допуск и требования по технике безопасности утрачивают свою силу.
- Не подвергать прибор механическим нагрузкам, чрезмерным температурам, влажности или слишком сильным вибрациям.
- Не следует направлять луч света прямо в глаза животным, а также людям из-за усиленного слепящего эффекта (особенно тем, кто носит очки и контактные линзы).
- Запрещается смотреть на прямой луч света этого фонаря или отраженный от отражающих поверхностей свет.
- Если на глаза попадает оптическое излучение, следует закрыть глаза и отклонить голову от луча света.
- Во время использования не следует допускать перегрева устройства, например, не рекомендуется накрывать.
- Перед хранением из фонаря следует вынуть элементы питания.
- Во время использования не ставить фонарь перед легковоспламеняющимися материалами. Это может привести к возгоранию. Температура может повыситься до 60° C и более.
- Не использовать фонарь для передвижения по дорогам.
- Дети могут пользоваться фонарем только под присмотром взрослых.
- Аккумулятор можно также заряжать во время эксплуатации прибора.
- Когда устройство не используется, следует отключить сетевой блок питания от сети.
- Не допускается использование вместе с зарядным устройством удлинителей или аналогичных аксессуаров, которые не были одобренные производителем для использования, так как это может привести к возгоранию, поражению электрическим током или травме.

Правила техники безопасности

Опасно! Мощные магнитные поля

- Мощные магнитные поля могут оказывать вредное воздействие на людей с активными медицинскими имплантатами (например, кардиостимуляторами) и электромеханические приборы (например, магнитные карты, механические часы, приборы точной механики, жесткие диски).
- В отношении воздействия мощных магнитных полей на

людей следует соблюдать соответствующие действующие в конкретной стране нормы и правила, например, правила отраслевых страховых обществ B11 §14 „Электромагнитные поля“ в Германии.

– Во избежание опасных помех между магнитами и соответствующими чувствительными имплантатами и приборами всегда соблюдайте безопасное расстояние не менее 30 см.

Правила техники безопасности

Обращение с искусственным оптическим излучением OStrV (Правила охраны труда при работе с оптическим излучением)

Группа риска 2

ВНИМАНИЕ! Потенциальная опасность воздействия оптического излучения! Опасность облучения сетчатки синим светом (длина волн 400 – 780 нм). Во время работы с устройством нельзя в течение длительного времени смотреть на лампу. Это может привести к повреждению глаз.

Информация по обслуживанию и уходу

Все компоненты очищать слегка влажной салфеткой; не использовать чистящие средства, абразивные материалы и растворители. Перед длительным хранением прибора обязательно вынуть из него батарею/батареи. Прибор хранить в чистом и сухом месте.

Технические характеристики

(Изготовитель сохраняет за собой право на внесение технических изменений. 21W03)

Яркость низкая/средняя/высокая/повышенная	100 / 200 / 400 / 800 лм
Длительность освещения низкая/средняя/высокая/повышенная	50 / 10 / 4 / 0,05 ч.
Чиповый светодиод	COB LED 92 мм
Степень защиты	IP 65
Питающее напряжение	ICR18650 Li-Ion 3,7 В / 2,6 Ah
Разъем для подключения зарядного устройства	USB-C
Время зарядки:	2,5 ч.
Рабочие условия	-30° ... 60° C
Условия хранения	-30° ... 60° C
Размеры	190 x 65 мм
Общий вес	264 g (вкл. аккумулятор)

Правила и нормы ЕС и утилизация

Прибор выполняет все необходимые нормы, регламентирующие свободный товарооборот на территории ЕС.

Данное изделие представляет собой электрический прибор, подлежащий сдаче в центры сбора отходов и утилизации в разобранном виде в соответствии с европейской директивой о бывших в употреблении электрических и электронных приборах.

Другие правила техники безопасности и дополнительные инструкции см. по адресу:
www.laserliner.com/info

! Необхідно уважно прочитати інструкцію з експлуатації, а також ознайомитися з актуальною інформацією та рекомендаціями за посиланням в кінці цієї інструкції. Дотримуйтесь настанов, що в них містяться. Цей документ зберігати та докладати до лазерного пристрою, віддаючи в інші руки.

Функція / застосування

FL 800 – це міцний, вологонепроникний кишеньковий ліхтар, призначений для використання в кемпінгу або майстерні. Для оптимізації освітлення робочої зони передбачено регулювання обертової на 360°, відкидної освітлювальної голівки, кут повороту може змінюватися на 180°. Магніти та підвісна скоба забезпечують різні варіанти кріплення. У приладі передбачені чотири рівні яскравості.

Загальні вказівки по безпеці

- Використовуйте прилад виключно за призначеннями в межах заявлених технічних характеристик.
- Переробки та зміни конструкції приладу не дозволяються, інакше анулюються допуск до експлуатації та свідоцтво про безпечність.
- Не наражайте прилад на механічне навантаження, екстремальну температуру, вологість або сильні вібрації.
- Не слід направляти промінь світла прямо в очі тваринам, а також людям через посилений засліплюючий ефект (особливо тим, хто носить окуляри й контактні лінзи).
- Забороняється дивіться на прямий промінь світла цього ліхтаря або відбите від віддзеркалюючих поверхонь світло.
- Якщо на очі потрапляє оптичне випромінювання, слід закрити очі та відхилити голову від променя світла.
- Під час використання не слід допускати перегрівання пристрою, наприклад, не рекомендується накривати.
- Перед зберіганням з кишенькового ліхтарика слід вийняти елементи живлення.
- Перед зберіганням з кишенькового ліхтарика слід вийняти елементи живлення.
- Не застосовувати ліхтар для пересування по дорогах.
- Діти можуть користуватися ліхтарем тільки під наглядом дорослих.
- Акумулятор можна також заряджати під час роботи.
- Коли прилад не використовується, слід від'єднати мережевий адаптер від мережі.
- В жодному разі не можна використовувати разом із зарядним пристроєм подовжувачі або аналогічні аксесуари, які не були схвалені виробником для використання, оскільки це може призвести до пожежі, ураження електричним струмом або травми.

Правила техники безопасности

Небезпека впливу сильного магнітного поля

- Сильні магнітні поля можуть спричинити шкідливий вплив на людей з електронними імплантатами (наприклад, з кардіостимуляторами) та на електромеханічні пристрої (наприклад, на карти з магнітним кодом, механічні годинники, точну механіку, жорсткі диски).
- Необхідно враховувати і дотримуватися відповідних національних норм і положень щодо впливу сильних магнітних

полів на людей, наприклад, у Федеративній Республіці Німеччині приписи галузевих страхових товариств BGV B11 §14 „Електромагнітні поля".
– Щоб уникнути перешкод через вплив магнітних полів, магніти завжди повинні знаходитися на відстані не менше 30 см від імплантатів і пристроїв.

Правила техники безопасности

Поводження з джерелами штучного оптичного випромінювання згідно з правилами техніки безпеки OStrV

DIN EN 62471

Ґрупа ризику 2

УВАГА! Потенційна небезпека впливу оптичного випромінювання! Небезпека опромінення сітківки синім світлом (довжина хвиль 400 – 780 нм). Під час роботи з пристроєм не можна протягом тривалого часу дивитися на лампу. Це може привести до ушкодження очей.

Інструкція з технічного обслуговування та догляду

Всі компоненти слід очищувати зволоженою тканиною, уникати застосування миючих або чистячих засобів, а також розчинників. Перед тривалим зберіганням слід витягнути елемент (-ти) живлення. Зберігати пристрій у чистому, сухому місці.

Технічні дані

(Право на технічні зміни збережене. 21W03)

Яскравість низька/середня/висока/підвищена	100 / 200 / 400 / 800 лм
Тривалість освітлення низька/середня/висока/підвищена	50 / 10 / 4 / 0,05 годин
Чіповий світлодіод	COB LED 92 мм
Клас захисту	IP 65
Живлення	ICR18650 Li-Ion 3,7 В / 2,6 Ah
Роз'єм для підключення зарядного пристрою	USB-C
Час заряджання	2,5 годин
Режим роботи	-30° ... 60° C
Умови зберігання	-30° ... 60° C
Габаритні розміри	190 x 65 мм
Загальна вага	264 g (включно з блоком акумуляторів)

Нормативні вимоги ЄС й утилізація

Цей пристрій задовольняє всім необхідним нормам щодо вільного обігу товарів в межах ЄС.

Згідно з європейською директивою щодо електричних і електронних приладів, що відслужили свій термін, цей виріб як електроприлад підлягає збору й утилізації окремо від інших відходів.

Детальні вказівки щодо безпеки й додаткова інформація на сайті:
www.laserliner.com/info

! Pozorně si přečtěte návod k použití, jakož i aktuální informace a upozornění na internetovém odkazu na konci tohoto návodu. Tuto dokumentaci je nutné uschovat a v případě předání laserového zařízení třetí osobě se musí předat zároveň se zařízením.

Funkce / použití

FL 800 je robustní kapesní svítilna chráněná proti stříkající vodě k použití při táboření a v dílně. K optimálnímu osvětlení pracovní oblasti lze výklopnou svíticí hlavici naklopit o 180° a otáčet o 360°. Pružné možnosti upevnění zajišťují dva magnety a závěsný třmen. Přístroj lze provozovat ve čtyřech různých stupních jasu.

Všeobecné bezpečnostní pokyny

– Používejte přístroj výhradně k určenému účelu použití v rámci daných specifikací.
– Nejsou dovolené přestavby nebo změny na přístroji, v takovém případě by zaniklo schválení přístroje a jeho bezpečnostní specifikace.
– Nevystavujte přístroj žádnému mechanickému zatížení, extrémním teplotám, vlhkosti nebo silným vibracím.
– Světelným paprskem nikdy nemiřte přímo na oči osob, zejména ne osob, které nosí brýle nebo kontaktní čočky (zvýšené riziko oslnění), ani zvířat.
– Je zakázáno dívat se do světla vyzařovaného tímto výrobkem nebo dívat se do odrazu takového světla v zrcadlových plochách.
– Jestliže tento paprsek zasáhne vaše oči, zavřete je a pohněte hlavou tak, aby se dostala ze světelného paprsku.
– Při používání zamezte akumulaci tepla například zakrytím.
– Při skladování vyjměte z kapesní svítilny baterie.
– Rozsvícenou svítilnu nestavte před hořlavý materiál. Mohlo by dojít ke vznícení. Teploty mohou vzrůst nad 60 °C.
– Svítilnu nepoužívejte v silničním provozu.
– Svítilnu nedávejte do dětských rukou bez dozoru.
– Akumulátor lze nabíjet i během provozu.
– Pokud se přístroj nepoužívá, odpojte síťový díl od sítě.
– V žádném případě nepoužívejte na připojení s nabíječkou prodlužovací kabel nebo podobné příslušenství, které nebylo schváleno výrobcem. V opačném případě existuje nebezpečí požáru, zásahu elektrickým proudem nebo poranění osob.

Bezpečnostní pokyny

Ohrožení silnými magnetickými poli

– Silná magnetická pole mohou mít škodlivý vliv na osoby s aktivními zdravotními pomůckami (např. kardiostimulátorem) a na elektromechanické přístroje (např. magnetické karty, mechanické hodiny, jemnou mechaniku, pevné disky).
– Ohledně vlivu silných magnetických polí na osoby je nutné zohlednit příslušná národní ustanovení a předpisy, ve Spolkové republice Německo je to například profesní předpis BGV B11 §14 „Elektromagnetická pole“.
– Aby se zabránilo rušivým vlivům, udržujte vždy mezi magnety a ohroženými implantáty a přístroji odstup minimálně 30 cm.

Bezpečnostní pokyny

Zacházení s umělým, optickým zářením (viz přísl. nařízení)

DIN EN 62471

Riziková skupina 2

POZOR! Možné nebezpečné viditelná záření! Ohrožení sítnice modrým světlem o vlnových délkách 400 nm až 780 nm. Za provozu se nedívejte déle do světla svítilny. Může být škodlivé pro oči.

Pokyny pro údržbu a ošetřování

Všechny komponenty čistěte lehce navlhčeným hadrem a nepoužívejte žádné čisticí nebo abrazivní prostředky ani rozpouštědla. Před delším skladováním vyjměte baterii/baterie. Skladujte přístroj na čistém, suchém místě.

Technické parametry

(Technické změny vyhrazeny. 21W03)

Svítivost nízká / střední / vysoká / zesílená	100 / 200 / 400 / 800 lm
Doba svícení nízká / střední / vysoká / zesílená	50 / 10 / 4 / 0,05 hod.
LED Chip	COB LED 92 mm
Krytí	IP 65
Napájení	ICR18650 Li-Ion 3,7 V / 2,6 Ah
Nabíjecí port	USB-C
Doba nabíjení	2,5 hod.
Pracovní podmínky	-30° … 60° C
Skladovací podmínky	-30° … 60° C
Rozměry	190 x 65 mm
Celková hmotnost	264 g (včetně akumulátoru)

Ustanovení EU a likvidace

Přístroj splňuje všechny potřebné normy pro volný pohyb zboží v rámci EU.

Tento výrobek je elektrický přístroj a musí být odděleně vytříděn a zlikvidován podle evropské směrnice pro použité elektrické a elektronické přístroje.

Další bezpečnostní a dodatkové pokyny najdete na: **www.laserliner.com/info**

! Lugege käsitsusjuhend ja aktuaalne informatsioon ning juhised käesoleva juhendi lõpus esitatud interneti-lingil täielikult läbi. Järgige neis sisalduvaid juhiseid. Käesolev dokument tuleb alles hoida ja laserseadise edasiandmisel kaasa anda.

Funktsioon / kasutamine

FL 800 on veepritsmete eest kaitstud kämpingutes ja töökojas kasutamiseks ettenähtud tugev taskulamp. Tööpiirkonna optimaalseks valgustamiseks saab väljapööratavat valgustipead 180° võrra pöörata ja 360° võrra keerata. Magnetid ja kinnituskklambrid tagavad paindlikud kinnitusvõimalused. Seadet saab käitada neljas erinevas heledusastmes.

Üldised ohutusjuhised

– Kasutage seadet eranditult spetsifikatsioonide piires vastavalt selle kasutusotstarbele.
– Ümberehitused või muudatused pole seadmel lubatud, seejuures kaotavad luba ning ohutusspetsifikatsioon kehtivuse.
– Ärge laske seadmele mõjuda mehaanilist koormust, ülikõrgeid temperatuure, niiskust ega tugevat vibratsiooni.
– Ärge suunake valguskiirt otse inimeste silmadele, eelkõige inimestele, kes kannavad prille või kontaktläätsi (suurendatud pimestamisrisk) või loomadele.
– On keelatud vaadata sellest tootest otse väljuvasse valgusesse või selle peegelduvatelt pindadelt peegeldunud valgusesse.
– Kui optiline kiirgus sattub teie silma, sulgege silmad ja liigutage pea valguskiirest välja.
– Vältige kasutamisel soojenemist, nt kinnikatmisel.
– Ladustamiseks võtke patareid taskulambist välja.
– Kui lamp töötab, ärge asetage lampi põleva materjali ette. Materjal võib süttida. Temperatuurid võivad tõusta üle 60 °C.
– Ärge kasutage lampi liikluses. Ärge andke lampi järelevalveta laste kätte.
– Akut saab laadida ka käituse ajal.
– Kui seadet ei kasutata, lahutada toiteallikas vooluvõrgust.
– Mitte mingil juhul ei tohi laadijaga ühendada pikenduskaablit või muid sarnaseid tootja heakskiiduta kaableid, kuna esineb süttimisoht, elektrilöögioht või võivad tagajärjeks olla vigastused.

Ohutusjuhised

Oht tugevate magnetväljade tõttu

– Tugevad magnetväljad võivad aktiivsete kehaliste abivahenditega (nt südamestimulaatorid) inimestele ja elektromehaanilistele seadmetele (nt magnetkaardid, mehaanilised kellad, peenmehaanika, kõvakettad) kahjulikke mõjusid avaldada.
– Inimestele mõjuvate tugevate magnetväljadega seonduvalt tuleb arvesse võtta vastavaid siseriiklikke nõuded ja eeskirju, näiteks Saksamaa Liitvabariigis ametiliitude eeskirja BGV B11 §14 „Elektromagnetilised väljad“.
– Hoidke häiriva mõjutuse vältimiseks magnetid alati ohustatud implantaatidest ja seadmetest vähemalt 30 cm kaugusel.

Ohutusjuhised

Ümberkäimine tehisliku optilise kiirgusega (Saksa OStrV)

Riskigrupp 2

TÄHELEPANU! Võimalik ohtlik optiline kiirgus! Võrkkesta ohustamine 400 nm kuni 780 nm sinise valgusega. Käitamisel ärge vaadake pikemat aega lambi sisse. Võib olla silmadele kahjulik

Juhised hoolduse ja hoolitsuse kohta

Puhastage kõik komponendid kergelt niisutatud lapiga ja vältige puhastus-, küürimisvahendite ning lahustite kasutamist. Võtke patareid(d) enne pikemat ladustamist välja. Ladustage seadet puhtas, kuivas kohas.

Tehnilised andmed

(Õigus tehnilisteks muudatusteks reserveeritud. 21W03)

Valgusvoog Low / Medium / High / Boost	100 / 200 / 400 / 800 lm
Põlemiskestus Low / Medium / High / Boost	50 / 10 / 4 / 0,05 tundi
LED-Chip	COB LED 92 mm
Kaitseliik	IP 65
Toitepinge	ICR18650 Li-Ion 3,7 V / 2,6 Ah
Charging-Port	USB-C
Laadimisaeg	2,5 tundi
Töötingimused	-30° … 60° C
Ladustamistingimused	-30° … 60° C
Mõõtmed	190 x 65 mm
Kogukaal	264 g (sh akupakk)

ELi nõuded ja utiliseerimine

Seade täidab kõik nõutavad normid vabaks kaubavahetuseks EL-i piires.

Käesolev toode on elektriseade ja tuleb vastavalt Euroopa direktiivile elektri- ja elektroonikaseadmete jäätmete kohta eraldi koguda ning kõrvaldada.

Edasised ohutus- ja lisajuhised aadressil:
www.laserliner.com/info

! Citiţi integral instrucţiunile de exploatare precum şi informaţiile actuale şi indicaţiile din link-ul de internet de la finalul acestor instrucţiuni. Urmaţi indicaţiile din cuprins. Aceste instrucţiuni trebuie păstrate şi la predarea mai departe a dispozitivului laser.

Funcţie / Utilizare

FL 800 este o lanternă frontală protejată la stropii de apă, robustă pentru utilizarea la camping sau în atelier. Pentru iluminarea optimă a locului de lucru capătul de iluminare detaşabil sa poate rabata la 180° şi roti la 360°. Magnet şi un laţ de suspendare pentru posibilităţi flexibile de montaj. Aparatul se poate utiliza în patru trepte de luminozitate diferite.

Indicaţii generale de siguranţă

– Utilizaţi aparatul exclusiv conform destinaţiei sale de utilizare cu respectarea specificaţiilor.
– Reconstruirea sau modificarea aparatului nu este admisă, astfel se anulează autorizaţia şi specificaţiile de siguranţă.
– Nu expuneţi aparatul la solicitări mecanice, temperaturi ridicate, umiditate sau vibraţii puternice.
– Nu îndreptaţi raza de lumină direct înspre ochii altor persoane, în special a purtătorilor de ochelari şi lentile de contact (efect ridicat de orbire), sau animale.
– Este interzisă privirea în lumina directă emisă de acest articol sau cea reflectată la suprafeţe reflectorizante.
– Închideţi ochii şi deplasaţi capul din calea razei de lumină dacă apar reflexii optice îndreptate spre ochii Dvs.
– Evitaţi utilizarea de punţi de căldură, de exemplu prin acoperire.
– Scoateţi bateriile din lanternă pentru stocare.
– Nu aşezaţi lampa în faţa unui materialul inflamabil, dacă aceasta este în funcţiune. Acesta ar putea să se aprindă. Se pot atinge temperaturi de peste 60° C.
– Nu utilizaţi lampa când circulaţi pe stradă.
– Nu lăsaţi lampa nesupravegheată în mâinile copiilor.
– Acumulatorul se poate încărca şi în timpul utilizării.
– Scoateţi transformatorul de reţea din priză dacă aparatul nu este utilizat.
– Nu utilizaţi în niciun caz cabluri prelungitoare sau similare care nu sunt autorizate de producător ca accesoriu în combinaţie cu încărcătorul, în caz contrar există pericol de incendiu, pericol de şoc electric sau de rănire a persoanelor.

Indicaţii de siguranţă

Pericol din cauza câmpurilor magnetice puternice

– Câmpurile magnetice puternice pot cauza influenţe dăunătoare persoanelor cu aparate medicale corporale active (de ex. stimulatoare cardiace) şi asupra aparatelor electromagnetice (de ex. carduri magnetice, ceasuri mecanice, mecanică fină, plăci dure).
– În privinţa influenţei câmpurilor magnetice puternice asupra persoanelor respectaţi reglementările naţionale şi prescripţiile corespunzătoare precum este în Republica Federală Germană Regulamentul BGV (Asociaţiei Profesionale) B11 §14 „câmpurile electromagnetice“.

– Pentru a evita influențele perturbatoare țineți magneții tot timpul la o distanță de minim 30 cm de implanturile cu potențial de pericol și aparate.

Indicații de siguranță

Umgang mit künstlicher, optischer Strahlung OStrV

DIN EN 62471

Grup de risc 2

ATENȚIE! Rază optică potențial periculoasă! Periclitarea corneei din cauza luminii albastre 400 nm până la 780 nm. În cazul exploatării nu priviți mai mult timp în lampă. Poate fi periculos pentru ochi.

Indicații privind întreținerea și îngrijirea

Curățați toate componentele cu o lavetă ușor umedă și evitați utilizarea de agenți de curățare, abrazivi și de dizolvare. Scoateți bateria/iile înaintea unei depozitări de durată. Depozitați aparatul la un loc curat, uscat.

Date tehnice

(Ne rezervăm dreptul să efectuăm modificări tehnice. 21W03)

Putere iluminare redusă / medie / mare / amplificată	100 / 200 / 400 / 800 lm
Durată iluminare redusă / medie / mare / amplificată	50 / 10 / 4 / 0,05 ore
Chip LED	COB LED 92 mm
Tip protecție	IP 65
Alimentare curent	ICR18650 Li-Ion 3,7 V / 2,6 Ah
Port încărcare	USB-C
Timp de încărcare	2,5 ore
Condiții de lucru	-30° … 60° C
Condiții de depozitare	-30° … 60° C
Dimensiuni	190 x 65 mm
Greutate totală	264 g (incl. pachetul de acumulatori)

Prevederile UE şi debarasarea

Aparatul respectă toate normele necesare pentru circulația liberă a mărfii pe teritoriul UE.

Acest produs este un aparat electric şi trebuie colectat separat şi debarasat în conformitate cu normativa europeană pentru aparate uzate electronice şi electrice.

Pentru alte indicații privind siguranța şi indicații suplimentare vizitați:
www.laserliner.com/info

! Прочетете цялото ръководство за експлоатация, както и актуалната информация и указанията в интернет връзката в края на това ръководство. Следвайте съдържащите се в тях инструкции. Този документ трябва да се съхранява и да се предаде при предаване на лазерното устройство.

Функция / Цел на използването

FL 800 е защитен от пръски устойчив фенер за използва по време на къмпингуване и в сервиза. За оптимално осветяване на работната зона е възможно регулиращата се светеща глава да се накланя до 180° и да се завърта на 360°. Магнитите и скобата за закачване осигуряват гъвкави възможности за закрепване. Устройството може да се използва при четири различни степени на яркост.

Общи инструкции за безопасност

- Използвайте уреда единствено съгласно предназначението за употреба в рамките на спецификациите.
- Не се допускат модификации и изменения на уреда. Това ще доведе до невалидност на разрешителното и спецификацията за безопасност.
- Не излагайте уреда на механично натоварване, екстремни температури, влага или прекалено високи вибрации.
- Не насочвайте светлинния лъч директно към очите на хората, особено към такива, които носят очила или контактни лещи (повишено заслепяване) или на животните.
- Забранено е директното гледане в излъчваната от този продукт светлина или отразената от огледални повърхности светлина.
- Затворете очите си и завъртете главата си встрани от светлинния лъч, ако лъчът попадне в очите ви.
- При употребата предотвратявайте генерирането на топлина, например вследствие на покриване.
- При съхранение изваждайте батериите от фенера.
- Не поставяйте фенера пред запалими материали, когато го използвате. Възможно е възпламеняване. Възможно е достигането на температури от над 60°C.
- Не използвайте фенера в пътно движение.
- Не оставяйте фенера в ръцете на деца без надзор.
- Акумулаторната батерия може да се зарежда и по време на работа.
- Разединете адаптера от мрежата, ако устройството не се използва.
- Никога не използвайте удължаващи кабели или подобни принадлежности, които не са одобрени от производителя във връзка със зарядното устройство, тъй като това може да доведе до пожар, токов удар или телесна повреда.

Инструкции за безопасност

Опасност поради силни магнитни полета

- Силните магнитни полета могат да причинят неблагоприятно въздействие върху лица с активни медицински импланти (напр. пейсмейкъри) или върху електромагнитни устройства (напр. магнитни карти, механични часовници, инструменти за фина механика, твърди дискове).
- По отношение на въздействието на силни магнитни полета върху хора трябва да се спазват съответните

национални разпоредби и предписания, като например валидния за Федерална република Германия регламент на професионалната асоциация BGV B11 §14 „Електромагнитни полета".

– За да избегнете вредни въздействия, дръжте магнитите винаги на разстояние от най-малко 30 cm от съответните чувствителни импланти и уреди.

Инструкции за безопасност

Работа с изкуствено, оптично лъчение OStrV

Група на риска 2

ВНИМАНИЕ! Възможно е генерирането на опасно оптично лъчение! Риск от увреждане на ретината поради синя светлина 400 nm до 780 nm. По време на работа не гледайте към лампата продължително време. Може да е вредно за очите.

Указания за техническо обслужване и поддръжка

Почиствайте всички компоненти с леко навлажнена кърпа и избягвайте използването на почистващи и абразивни препарати и разтворители. Сваляйте батерията/батериите преди продължително съхранение. Съхранявайте уреда на чисто и сухо място.

Технически характеристики

(Запазва се правото за технически изменения. 21W03)

Степен на осветяване Low / Medium / High / Boost	100 / 200 / 400 / 800 lm
Продължителност на осветяване Low / Medium / High / Boost	50 / 10 / 4 / 0,05 часа
LED чип	COB LED 92 mm
Вид защита	IP 65
Захранване	ICR18650 Li-Ion 3,7 V / 2,6 Ah
Charging-Port	USB-C
Време на зареждане	2,5 часа
условията на труд	-30° ... 60° C
условия за съхранение	-30° ... 60° C
Размери	190 x 65 mm
Общо тегло	264 g (вкл. комплект акумулаторни батерии)

ЕС-разпоредби и изхвърляне

Уредът изпълнява всички необходими стандарти за свободно движение на стоки в рамките на ЕС.

Този продукт е електрически уред и трябва да се събира и изхвърля съгласно европейската директива относно отпадъците от електрическо и електронно оборудване (OEEO).

Още инструкции за безопасност и допълнителни указания ще намерите на адрес:
www.laserliner.com/info

!

Διαβάστε προσεκτικά τις οδηγίες χρήσης, καθώς και τις τρέχουσες πληροφορίες και υποδείξεις στον σύνδεσμο διαδικτύου στο τέλος αυτών των οδηγιών. Τηρείτε τις αναφερόμενες οδηγίες. Αυτές οι οδηγίες θα πρέπει να φυλάσσονται και να παραδίδονται μαζί με τη συσκευή λέιζερ στον επόμενο χρήστη.

Λειτουργία / Σκοπός χρήσης

Το προϊόν FL 800 είναι ένας ανθεκτικός φακός τσέπης, με προστασία από νερό, για χρήση στο κάμπινγκ και στο συνεργείο. Για τον βέλτιστο φωτισμό της περιοχής εργασίας η αναδιπλούμενη κεφαλή φωτισμού μετακινείται κατά 180° και περιστρέφεται κατά 360°. Οι μαγνήτες και το κλιπ για κρέμασμα προσφέρουν πολλές δυνατότητες τοποθέτησης. Η συσκευή μπορεί να λειτουργήσει σε τέσσερις διαφορετικές βαθμίδες φωτεινότητας.

Γενικές υποδείξεις ασφαλείας

– Χρησιμοποιείτε τη συσκευή αποκλειστικά σύμφωνα με τον σκοπό χρήσης εντός των προδιαγραφών.
– Προσθήκες ή τροποποιήσεις στη συσκευή δεν επιτρέπονται. Στις περιπτώσεις αυτές ακυρώνονται οι άδεια και οι προδιαγραφές ασφάλειας.
– Μην εκθέτετε τη συσκευή σε μηχανική καταπόνηση, πολύ υψηλές θερμοκρασίες, υγρασία ή έντονους κραδασμούς.
– Μην κατευθύνετε τη δέσμη φωτός απευθείας στα μάτια ατόμων, ιδιαίτερα σε όσα φορούν γυαλιά και φακούς επαφής (αυξημένη επίδραση θαμπώματος όρασης) ή σε ζώα.
– Απαγορεύεται να κοιτάτε στο φως που εκπέμπεται απευθείας από αυτό το προϊόν ή στο φως που αντανακλάται σε καθρεπτίζουσες επιφάνειες.
– Κλείστε τα μάτια και μετακινήστε το κεφάλι από τη δέσμη φωτός, σε περίπτωση που πέσει οπτική ακτινοβολία στο μάτι σας.
– Αποφύγετε κατά τη χρήση τη συσσώρευση θερμότητας, για παράδειγμα με κάποιο κάλυμμα.
– Για την αποθήκευση, αφαιρείτε τις μπαταρίες από τον φακό.
– Μην βάζετε τον φακό μπροστά από εύφλεκτο υλικό, όταν αυτός βρίσκεται σε λειτουργία. Μπορεί να αναφλεγεί. Μπορεί να επιτευχθούν θερμοκρασίες άνω των 60 °C.
– Μην χρησιμοποιείτε τον φακό στην οδική κυκλοφορία.
– Μην δίνετε τον φακό σε παιδιά χωρίς επιτήρηση.
– Η επαναφορτιζόμενη μπαταρία μπορεί να φορτιστεί και κατά τη διάρκεια της λειτουργίας.
– Αποσυνδέετε το τροφοδοτικό από το δίκτυο, όταν η συσκευή δεν χρησιμοποιείται.
– Ποτέ μην χρησιμοποιείτε επεκτάσεις καλωδίων ή αντίστοιχο εξοπλισμό που δεν έχει εγκριθεί από τον κατασκευαστή μαζί με τον φορτιστή, επειδή υπάρχει κίνδυνος πρόκλησης πυρκαγιάς, ηλεκτροπληξίας ή τραυματισμού ατόμων.

Υποδείξεις ασφαλείας

Κίνδυνος λόγω ισχυρών μαγνητικών πεδίων

– Ισχυρά μαγνητικά πεδία μπορεί να έχουν επιβλαβείς επιδράσεις σε άτομα με σωματικά βοηθήματα σε λειτουργία (π.χ. βηματοδότες) και σε ηλεκτρομηχανικές συσκευές (π.χ. μαγνητικές κάρτες, μηχανικά ρολόγια, μικρομηχανικές συσκευές, σκληρούς δίσκους).
– Σχετικά με την επίδραση που έχουν τα ισχυρά μαγνητικά πεδία στα άτομα θα πρέπει να λαμβάνονται υπόψη οι εκάστοτε εθνικοί

κανονισμοί και προδιαγραφές, όπως για παράδειγμα στην Ομοσπονδιακή Δημοκρατία της Γερμανίας η προδιαγραφή των επαγγελματικών ενώσεων BGV B11 Αρθρο 14„Ηλεκτρομαγνητικά πεδία".

– Για να αποφύγετε ενοχλητικές παρεμβολές τηρείτε μία ελάχιστη απόσταση 30 cm ανάμεσα στους μαγνήτες και τα εμφυτεύματα και συσκευές.

Υποδείξεις ασφαλείας

Αντιμετώπιση της τεχνητής, οπτικής ακτινοβολίας OStrV

DIN EN 62471

Ομάδα κινδύνου 2

ΠΡΟΣΟΧΗ! Πιθανότητα επικίνδυνης οπτικής ακτινοβολίας! Βλάβη αμφιβληστροειδούς χιτώνα από μπλε φως 400 nm έως 780 nm. Κατά τη λειτουργία μην κοιτάτε για μεγάλο χρονικό διάστημα στον φακό. Μπορεί να είναι επιβλαβές για τα μάτια.

Οδηγίες σχετικά με τη συντήρηση και φροντίδα

Καθαρίζετε όλα τα στοιχεία με ένα ελαφρώς υγρό πανί και αποφεύγετε τη χρήση δραστικών καθαριστικών και διαλυτικών μέσων. Αφαιρείτε την/τις μπαταρία/ες πριν από μία αποθήκευση μεγάλης διαρκείας. Αποθηκεύετε τη συσκευή σε έναν καθαρό, ξηρό χώρο.

Τεχνικά χαρακτηριστικά

(Με επιφύλαξη τεχνικών αλλαγών. 21W03)

Ισχύς φωτός Low / Medium / High / Boost	100 / 200 / 400 / 800 lm
Διάρκεια φωτός Low / Medium / High / Boost	50 / 10 / 4 / 0,05 ώρες
LED-Chip	COB LED 92 mm
Κατηγορία προστασίας	IP 65
Τροφοδοσία ρεύματος	ICR18650 Li-Ion 3,7 V / 2,6 Ah
Θύρα φόρτισης	USB-C
Χρόνος φόρτισης	2,5 ώρες
Συνθήκες εργασίας	-30° … 60° C
Συνθήκες αποθήκευσης	-30° … 60° C
Διαστάσεις	190 x 65 mm
Συνολικό βάρος	264 g (μαζί με επαναφορτιζόμενη μπαταρία)

Κανονισμοί ΕΕ και απόρριψη

Η συσκευή πληροί όλα τα αναγκαία πρότυπα για την ελεύθερη κυκλοφορία προϊόντων εντός της ΕΕ.

Το παρόν προϊόν είναι μία ηλεκτρική συσκευή και πρέπει να συλλέγεται ξεχωριστά και να απορρίπεται σύμφωνα με την ευρωπαϊκή Οδηγία περί Ηλεκτρικών και ηλεκτρονικών παλιών συσκευών.

Περαιτέρω υποδείξεις ασφαλείας και πρόσθετες υποδείξεις στην ιστοσελίδα:
www.laserliner.com/info

! V celoti preberite navodila za uporabo ter aktualne informacije in napotke na spletni povezavi na koncu teh navodil. Upoštevajte vsebovana navodila. Ta dokument je treba shraniti in ga izročiti novemu lastniku ob predaji laserske naprave.

Funkcija / Uporaba

FL 800 je proti curkom vode zaščitena, trpežna žepna svetilka za uporabo na kampiranju in v delavnici. Za optimalno osvetlitev delovnega območja je mogoče zložljivo glavo svetilke nagniti za 180° in zavrteti za 360°. Magneti in obešalo omogoča prilagodljive možnosti pritrditve. Napravo lahko uporabljate v štirih stopnjah osvetlitve.

Splošni varnostni napotki

– Napravo uporabljajte izključno v skladu z njenim namenom in tehničnimi specifikacijami.
– Preureditve ali spremembe na napravi niso dovoljene; v tem primeru uporabno dovoljenje in varnostne specifikacije prenehajo veljati.
– Naprave ne izpostavljajte mehanskim obremenitvam, visokim temperaturam, vlagi ali močnim vibracijam.
– Svetlobnega žarka ne usmerjajte neposredno v oči oseb, predvsem uporabnikov očal ali kontaktnih leč (povečan učinek zaslepitve), ali živali.
– Prepovedano je gledati neposredno v svetlobo, ki jo oddaja ta izdelek, ali v svetlobo, ki se odbija od zrcalnih površin.
– Če vam svetlobni žarek posveti v oči, jih zaprite in glavo umaknite iz svetlobnega žarka.
– Pri uporabi preprečite zastoj toplote npr. s prekrivanjem.
– Baterije odstranite iz svetilke in jih hranite posebej.
– Svetilke ne postavljajte pred vnetljiv material, če je vključena. Lahko pride do vžiga. Svetilka lahko doseže temperature nad 60 °C.
– Svetilke ne uporabljajte v cestnem prometu.
– Svetilke ne dajajte brez nadzora v otroške roke.
– Akumulator je mogoče polniti tudi med delovanjem.
– Ko naprave ne uporabljate, izklopite napajalnik iz omrežja.
– Nikakor skupaj s polnilnikom ne uporabljajte podaljševalnih kablov ali podobnih dodatkov, ki jih proizvajalec ni odobril, saj obstaja nevarnost požara, električnega udara ali telesnih poškodb.

Varnostni napotki

Nevarnost zaradi močnih magnetnih polj

– Močna magnetna polja lahko škodljivo vplivajo na ljudi z aktivnimi telesnimi pripomočki (npr. srčnimi spodbujevalniki) in na elektromehanske naprave (npr. magnetne kartice, mehanske ure, finomehaniko, trde diske).
– Glede vpliva močnih magnetnih polj na ljudi je treba upoštevati posamezna nacionalna določila in predpise, kot je na primer v Zvezni republiki Nemčiji predpis poklicnega združenja BGV B11 člen 14 „Elektromagnetna polja“.

– Da bi preprečili moteče vplivanje, naj bodo magneti od posameznih ogroženih vsadkov in naprav vedno oddaljen najmanj 30 cm.

Varnostni napotki

Ravnanje z umetnim, optičnim sevanjem OStrV

DIN EN 62471

Skupina tveganja 2

POZOR! Morebitno nevarno optično sevanje! Nevarnost za mrežnico zaradi modre svetlobe od 400 nm do 780 nm. Pri uporabi ne glejte dlje časa v svetilko. Lahko škodi očem.

Napotki za vzdrževanje in nego

Vse komponente čistite z rahlo navlaženo krpo in ne uporabljajte čistil, grobih čistil in topil. Pred daljšim skladiščenjem izvzemite baterijo/e. Napravo hranite na čistem in suhem mestu.

Tehnični podatki

(Tehnične spremembe pridržane. 21W03)

Stopnja svetlobe Low / Medium / High / Boost	100 / 200 / 400 / 800 lm
Trajanje osvetlitve Low / Medium / High / Boost	50 / 10 / 4 / 0,05 ur
LED-čip	COB LED 92 mm
Vrsta zaščite	IP 65
Električno napajanje	ICR18650 Li-Ion 3,7 V / 2,6 Ah
Polnilna vrata	USB-C
Čas polnjenja	2,5 ur
Delovni pogoji	-30° … 60° C
Pogoji skladiščenja	-30° … 60° C
Dimenzije	190 x 65 mm
Skupna teža	264 g (vklj. z akumulatorskim paketom)

EU-določila in odstranjevanje med odpadke

Naprava ustreza vsem potrebnim standardom za prosto prodajo blaga v EU.

Ta izdelek je elektronska naprava in jo je treba zbirati in odstraniti ločeno v skladu z evropsko Direktivo za odpadno elektronsko in električno opremo.

Nadaljnje varnostne in dodatne napotke najdete pod: **www.laserliner.com/info**

! Olvassa el végig a kezelési útmutatót és a jelen útmutató végén található internetes linken elérhető aktuális információkat és útmutatásokat. Kövesse az abban foglalt utasításokat. A jelen dokumentációt meg kell őrizni, és a lézeres készülék továbbadásakor mellékelni kell az eszközhöz.

Funkció / Használat

A FL 800 egy fröccsenő víz ellen védett, robusztus zseblámpa kempingezéshez és műhelyben való használatra. A munkaterület optimális megvilágításához a kihajtható lámpafej 180°-ban fordítható és 360°-ban forgatható. Mágnesek és akasztókengyelek gondoskodnak a rugalmas elhelyezési lehetőségekről. A készülék négy különböző fényerőfokozatban működtethető.

Általános biztonsági útmutatások

– A készüléket kizárólag a rendeltetési célnak megfelelően, a specifikációkon belül használja.
– A készüléket tilos átalakítani vagy módosítani. Ilyen esetben érvényét veszti az engedély és a biztonsági specifikáció.
– Ne tegye ki a készüléket mechanikus terhelésnek, szélsőséges hőmérsékletnek, nedvességnek vagy erős rázkódásnak.
– Ne irányítsa a fénysugarat közvetlenül személyek szemébe, különösen szemüveges vagy kontaktlencsét viselő személyekre (fokozott vakító hatás) vagy állatokra.
– A termék által közvetlenül kibocsátott sugárba, vagy a tükröződő felületek által visszavert fényébe nézni tilos.
– Csukja be a szemét vagy mozdítsa ki a fejét a fénysugárból, ha optikai sugárzás éri a szemét.
– A használat során kerülje a például a lámpa letakarása miatt kialakuló hőtorlódást.
– Eltároláshoz vegye ki az elemeket a zseblámpából.
– Működés közben ne helyezze a lámpát éghető anyag elé. Meggyulladhat. 60° C feletti hőmérsékletek érhetők el.
– Ne használja a lámpát közúti közlekedésben.
– Felügyelet nélkül ne adja a lámpát gyermekek kezébe.
– Az akku üzemelés közben is töltheto.
– A tápegységet le kell választani a hálózatról, ha a készüléket nem használják.
– A töltőhöz semmi esetre sem szabad hosszabbító kábeleket vagy hasonlókat, ill. a gyártó által nem megengedett kiegészítőket használni, mivel ez tűzveszélyhez, áramütés veszélyéhez vagy személyi sérülésekhez vezethet.

Erős mágneses mezők miatti veszély

Gefährdung durch starke Magnetfelder

– Az erős mágneses mezők káros hatást gyakorolhatnak aktív segédeszközökkel (pl. szívritmus-szabályozóval) élő emberekre, ill. elektromechanikus készülékekre (pl. mágneskártyákra, mechanikus órákra, finommechanikára, merevlemezekre).
– Az erős mágneses mezők emberre gyakorolt hatása tekintetében figyelembe kell venni a mindenkori nemzeti rendelkezéseket és előírásokat, mint például a Német Szövetségi Köztársaságban a BGV B11 jelű szakmai szervezeti előírás 14. § „Elektromágneses mezők" c. szakaszát.

– A zavaró hatás elkerülése érdekében ezeket a mágneseket mindig legalább 30 cm távolságra tartsa a veszélyeztetett implantátumoktól és készülékektől.

Biztonsági utasítások

A mesterséges optikai sugárzás kezelésére vonatkozó német munkavédelmi rendelet – OStrV

DIN EN 62471

2-es kockázati csoport

FIGYELEM! Lehetséges veszélyes optikai sugárzás! A retinát fenyegető veszély 400 nm és 780 nm közötti hullámhosszú kék fény által. Használatkor nem szabad hosszabb ideig a lámpába nézni. Káros lehet a szemekre.

Karbantartási és ápolási útmutató

Tisztítson meg minden komponenst enyhén nedves kendővel, és kerülje a tisztító-, súroló- és oldószerek használatát. Hosszabb tárolás előtt távolítsa el az elemet/elemeket. A készüléket tiszta, száraz helyen tárolja.

Műszaki adatok

(Fenntartjuk a műszaki változtatások jogát. 21W03)

Fényerő Low / Medium / High / Boost	100 / 200 / 400 / 800 lm
Világítási idő Low / Medium / High / Boost	50 / 10 / 4 / 0,05 óra
LED chip	COB LED 92 mm
Védelem típusa	IP 65
Áramellátás	ICR18650 Li-Ion 3,7 V / 2,6 Ah
Töltőcsatlakozó	USB-C
Töltési idő	2,5 óra
Működési feltételek	-30° … 60° C
Tárolási feltételek	-30° … 60° C
Méretek	190 x 65 mm
Össztömeg	264 g (akkucsomaggal együtt)

EU-rendeletek és ártalmatlanítás

A készülék megfelel az EU-n belüli szabad forgalmazásra vonatkozó minden szükséges szabványnak.

Ez a termék egy elektromos készülék és az elektromos és elektronikus berendezések hulladékairól szóló európai irányelv szerint szelektíven kell gyűjteni és ártalmatlanítani.

További biztonsági és kiegészítő útmutatások:
www.laserliner.com/info

! Prečítajte si pozorne návod na použitie, ako aj aktuálne informácie a upozornenia na internetovom odkaze na konci tohto návodu. Dodržiavajte pokyny uvedené v týchto podkladoch. Tieto podklady si uschovajte a pri postúpení laserového zariadenia ďalším osobám ich odovzdajte spolu so zariadením.

Funkcia / Použitie

FL 800 je chránená proti vode, robustná baterka vhodná na použitie pri kempovaní alebo v dielni. Pre optimálne osvetlenie pracovnej oblasti je možné výklopnú osvetľovaciu hlavicu ohýbať o 180° a otáčať o 360°. Magnety a závesný oblúk zabezpečujú pružné možnosti pripevnenia. Prístroj je možné prevádzkovať v štyroch rôznych úrovniach jasu.

Všeobecné bezpečnostné pokyny

– Prístroj používajte výlučne v súlade s účelom použitia v rámci špecifikácií.
– Na prístroji nie je povolené vykonávať žiadne úpravy alebo zmeny, tieto by znamenali zánik osvedčenia vydaného pre tento prístroj a zánik bezpečnostnej špecifikácie.
– Prístroj nevystavujte mechanickému zaťaženiu, enormným teplotám, vlhkosti alebo silným vibráciám.
– Svetelný lúč nemierte priamo na oči ľudí, najmä tých, ktorí nosia okuliare a kontaktné šošovky (zvýšené účinky oslnenia), alebo zvierat.
– Je zakázané pozerať sa do svetla vyžarovaného priamo týmto výrobkom alebo do svetla, ktoré odráža od reflexných povrchov.
– Zatvorte oči a presuňte hlavu zo svetelného lúča, v prípade, ak vám oko zasiahne optické žiarenie.
– Pri používaní sa vyhnite hromadeniu tepla, napríklad zakrytím.
– Pri skladovaní vyberte batérie z baterky.
– Ak je lampa v prevádzke, neumiestňujte ju pred zápalný materiál. Mohlo by to spôsobiť zapálenie. Mohli by sa dosiahnuť teploty nad 60 °C.
– Nepoužívajte baterku v premávke na uliciach.
– Nenechávajte baterku v rukách detí bez dozoru.
– Akumulátor je možné nabíjať aj počas prevádzky.
– Ak prístroj nepoužívate, odpojte napájací zdroj od elektrickej siete.
– V žiadnom prípade nepoužívajte predlžovací kábel alebo podobné príslušenstvo, ktoré neschválil výrobca v spojení s nabíjačkou, pretože by to mohlo viesť k požiaru, úrazu elektrickým prúdom alebo zraneniu osôb.

Bezpečnostné upozornenia

Nebezpečenstvo v dôsledku silných magnetických polí

– Silné magnetické polia môžu mať škodlivé účinky na osoby s aktívnymi telesnými pomôckami (napr. kardiostimulátor) a na elektromechanické prístroje (napr. magnetické karty, mechanické hodiny, jemnú mechaniku, pevné disky).
– Vzhľadom na pôsobenie silných magnetických polí na osoby treba zohľadniť príslušné národné ustanovenia a predpisy, ako napr. v Spolkovej republike Nemecko odborový predpis BGV B11 §14 „Elektromagnetické polia“.

– Aby ste zabránili rušivému vplyvu, držte magnety vždy vo vzdialenosti minimálne 30 cm od príslušného ohrozeného implantátu a prístrojov.

Bezpečnostné upozornenia

Zaobchádzanie s umelým, optickým žiarením OStrV

DIN EN 62471

Riziková skupina 2

POZOR! Pravdepodobne nebezpečné optické žiarenie! Nebezpečenstvo pre sietnicu kvôli modrému svetlu od 400 nm do 780 nm. Počas prevádzky sa nepozerajte do baterky počas dlhšej doby. Môže byť škodlivé pre oči.

Pokyny pre údržbu a starostlivosť

Vyčistite všetky súčasti mierne navlhčenou handrou a vyhnite sa použitiu čistiacich, abrazívnych prostriedkov a rozpúšťadiel. Pred dlhším uskladnením vyberte von batériu/batérie. Prístroj skladujte na čistom, suchom mieste.

Technické údaje

(Technické zmeny vyhradené. 21W03)

Svjetlosna snaga Low / Medium / High / Boost	100 / 200 / 400 / 800 lm
Trajanje rasvjete Low / Medium / High / Boost	50 / 10 / 4 / 0,05 hod.
LED čip	COB LED 92 mm
Krytie	IP 65
Napájanie prúdom	ICR18650 Li-Ion 3,7 V / 2,6 Ah
Nabíjací port	USB-C
Doba nabíjania:	2,5 hod.
Pracovné podmienky	-30° … 60° C
Podmienky skladovania	-30° … 60° C
Rozmery	190 x 65 mm
Celková hmotnosť	264 g (vrátane bloku akumulátora)

Ustanovenie EÚ a likvidácia

Prístroj spĺňa všetky potrebné normy pre voľný pohyb tovaru v rámci EÚ.

Tento výrobok je elektrické zariadenie a musí byť separátne zhromažďovaný a likvidovaný v súlade s európskou smernicou o odpade z elektrických a elektronických zariadení.

Ďalšie pokyny k bezpečnosti a doplnkové pokyny nájdete na **www.laserliner.com/info**

! U potpunosti pročitajte Upute za uporabu kao i aktualne informacije i napomene na poveznici na kraju ovih uputa. Slijedite upute koje se u njima nalaze. Ovaj dokument mora biti pohranjen nasigurno mjesto i spremljen zajedno s uređajem.

Funkcija / Primjena

FL 800 je robusna džepna svjetiljka zaštićena od prskanja vode namijenjena korištenju pri kampiranju i u radionici. Radi optimalnog osvjetljivanja područja rada rasklopiva svijetleća glava može se zakretati za 180° i rotirati za 360°. Magneti i ovjesni stremen osiguravaju fleksibilne mogućnosti postavljanja. Uređaj može raditi na četiri različita stupnja svjetline.

Opće sigurnosne upute

– Uređaj se smije koristiti samo u skladu s namjenom i unutar opsega specifikacija.
– Preinake ili izmjene na uređaju nisu dopuštene jer će se time poništiti odobrenje i sigurnosne specifikacije.
– Ne izlagati uređaj mehaničkim naprezanjima, ekstremnim temperaturama ili snažnim vibracijama.
– Svjetlosnu zraku nemojte usmjeravati izravno u oči osoba, osobito ne osoba koje nose naočale ili kontaktne leće (povećan učinak zasljepljivanja), niti u oči životinja.
– Zabranjeno je gledati izravno u odraženo svjetlo ovog proizvoda i u njegovo svjetlo odraženo s reflektirajućih površina.
– Ako Vamoptičko zračenje pada u oči, zatvorite oči i pomaknite glavu izvan svjetlosne zrake.
– Pri korištenju izbjegavajte akumuliranje topline, npr. uslijed prekrivanja.
– U slučaju skladištenja izvadite baterije iz džepne svjetiljke.
– Uključenu svjetiljku ne stavljajte ispred zapaljivog materijala. On bi se mogao zapaliti. Mogu se postići temperature više od 60 °C.
– Ne koristite ovu svjetiljku u cestovnom prometu.
– Djeca ne smiju koristiti svjetiljku bez nadzora.
– Punjiva baterija može se puniti i tijekom pogona.
– Kad uređaj nije u uporabi, odvojite mrežni adapter od mreže.
– U spoju s punjačem nipošto nemojte koristiti produžni kabel ili sličan pribor koji nije odobrio proizvođač jer uslijed toga može doći do opasnosti od požara, opasnosti od strujnog udara ili ozljeda osoba.

Sigurnosne upute

Opasnost od jakih magnetskih polja

– Snažna magnetska polja mogu prouzročiti štetne učinke na ljude s aktivnim pomoćnim tvarima (kao što je pejsmejker) i elektromehaničkim uređajima (kao što su magnetske kartice, mehanički satovi, precizna mehanika, tvrdi diskovi).
– S obzirom na učinak jakih magnetskih polja ljude, potrebno je uzeti u obzir odgovarajuće nacionalne propise i regulacije, kao što je npr. u Saveznoj Republici Njemačkoj Regulacija o trgovačkom društvu (die Berufsgenossenschaftliche Vorschrift) BGV B11 §14 „Elektromagnetska polja“.

– Da biste izbjegli smetnje, uvijek držite magnete najmanje 30 cm od implantata i uređaja koji su pod rizikom.

Sigurnosne upute

Rukovanje s umjetnim, optičkim zračenjem (OStrV)

DIN EN 62471

Grupa rizika 2

POZOR! Potencijalno opasno optičko zračenje! Ugroženost mrežnice uslijed plavog svjetla 400 nm do 780 nm. Ne gledati dulje vrijeme u uključenu svjetiljku. To može biti štetno za oči.

Informacije o održavanju

Očistite sve dijelove vlažnom krpom i nemojte koristiti sredstva za čišćenje, sredstvo za uklanjanje mrlji i otapala. Izvadite bateriju prije čuvanja i neupotrebljavanja na duže vrijeme. Spremite uređaj na čisto i suho mjesto.

Tehnički podaci

(Zadržavamo pravo na tehničke izmjene bez prethodne najave. 21W03)

Svjetlosna snaga Low / Medium / High / Boost	100 / 200 / 400 / 800 lm
Trajanje rasvjete Low / Medium / High / Boost	50 / 10 / 4 / 0,05 sati
LED čip	COB LED 92 mm
Stupanj zaštite	IP 65
Napajanje	ICR18650 Li-Ion 3,7 V / 2,6 Ah
Priključak za punjenje	USB-C
Vrijeme punjenja	2,5 sati
Radni uvjeti	-30° … 60° C
Radni podaci za radio modul	-30° … 60° C
Dimenzije	190 x 65 mm
Ukupna težina	264 g (uklj. paket punjivih baterija)

EU smjernice i zbrinjavanje otpada

Uređaj ispunjava sve potrebne standarde za slobodno kretanje robe unutar EU.

Ovaj proizvod je električni uređaj i mora se prikupiti odvojeno za zbrinjavanje prema Europskoj direktivi o otpadu iz električne i elektroničke opreme.

Daljnje sigurnosne i dodatne napomene nalaze se na: **www.laserliner.com/info**

BETTER EQUIPMENT

SERVICE

Umarex GmbH & Co. KG
– Laserliner –
Möhnestraße 149, 59755 Arnsberg, Germany
Tel.: +49 2932 638-300, Fax: +49 2932 638-333
info@laserliner.com

Rev21W03

Umarex GmbH & Co. KG
Donnerfeld 2
59757 Arnsberg, Germany
Tel.: +49 2932 638-300
Fax: +49 2932 638-333
www.laserliner.com